* 含组装指南和保修卡

TC650 和 TC900
跑步机
使用者手册

Transcend 控制台

Escalate[15] 控制台

Escalate[9] 控制台

Emerge 控制台

修订版 080317

TC650/900 使用者手册

TC650/900 使用者手册

致客户

Frank Trulaske 于 35 年前创立了 TRUE Fitness，一直秉承着提供优质健身产品、服务及支持的简单理念。如今，TRUE 已成为商用和家用市场上顶级健身器材的全球领导者。我们的目标是成为技术、创新、性能、安全及式样的领导者。多年来，TRUE 的产品获奖无数，并一直是业界的标杆。健身房及消费者选择 TRUE 产品作为耐用的商用平台，用于其所有产品（包括商用和家用产品）。

TRUE 引以骄傲的质量制造传统及创新文化带来了全系列超凡的有氧运动和力量训练设备。由此，带来了让全球消费者受益的 TRUE 体验。全系列产品线的创新让 TRUE 获得成功，创新也成为 TRUE 传统的标志。TRUE 获有专利的心率控制技术是让我们能够向每一位用户提供简单而超凡性能的有效方法之一，最重要的是，利用这些方法，实现了个人健康及健身目标。

我们的成功在于对产品及其组件进行严格系统的寿命测试。我们拥有专注的员工，深谙我们的理念，致力于在全球提供最佳的产品。

我们的目标是为客户健康和健身方案提供世界上最好的顶级设备。

TC650/900 使用者手册

目录:

第 1 章: 安全说明
安全说明 5
空间要求 8
接地说明 9
电源要求 10
警告贴标 11
合规性 11

第 2 章: 组装说明
预装清单 13
组装步骤 15
接线图 37
Transcend 控制台组装 41
Escalate[15] 控制台组装 46
Escalate[9] 控制台组装 50
Emerge 控制台组装 55

第 3 章: 产品概述
产品概述 60

第 4 章: 编程与操作
心率监测 62
心率控制 63
程序说明 64

第 4A 章: Transcend 操作
Transcend 概述 67
触摸屏简介 69
触摸屏导航 69
网络浏览器 75
蓝牙功能 76
电视控件 79
高级控制台功能 80

第 4B 章: Escalate[15] 操作
Escalate[15] 概述 98
控制台导航 100
电视控件 104
蓝牙音频 105
高级控制台功能 107

第 4C 章: Escalate[9] 操作
Escalate[9] 概述 123
控制台导航 125
高级控制台功能 131

第 4D 章: Emerge 操作
Emerge 概述 140
控制台导航 142
高级控制台功能 144

第 5 章: 保养与维护
保养与维护 148
清洁设备 148
跑带校准 149
拉紧跑带 150
跑带润滑 150
设备调平 151
其他定期预防性维护 151
长期存放 151

第 6 章: 客户服务
联系维修部 152
联系销售部 152
报告货物或部件破损 153

第 7 章: 附加信息
故障排除指南 154
规格表 162
保修注册 164

第 1 章：安全说明

第 1 章：安全说明

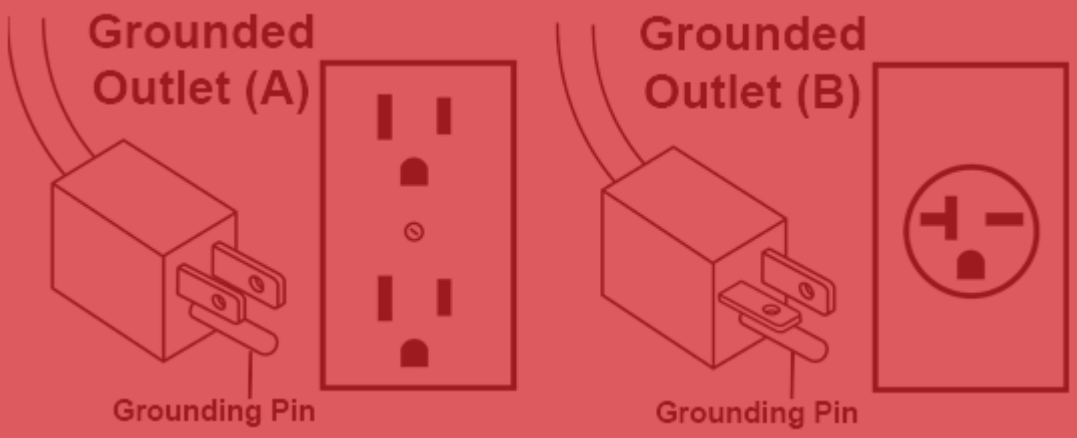
Grounded
Outlet (A)
Grounding Pin
Grounded
Outlet (B)
Grounding Pin

第 1 章：安全说明

第 1 章：安全说明

第 2 章：组装指南

预装清单：

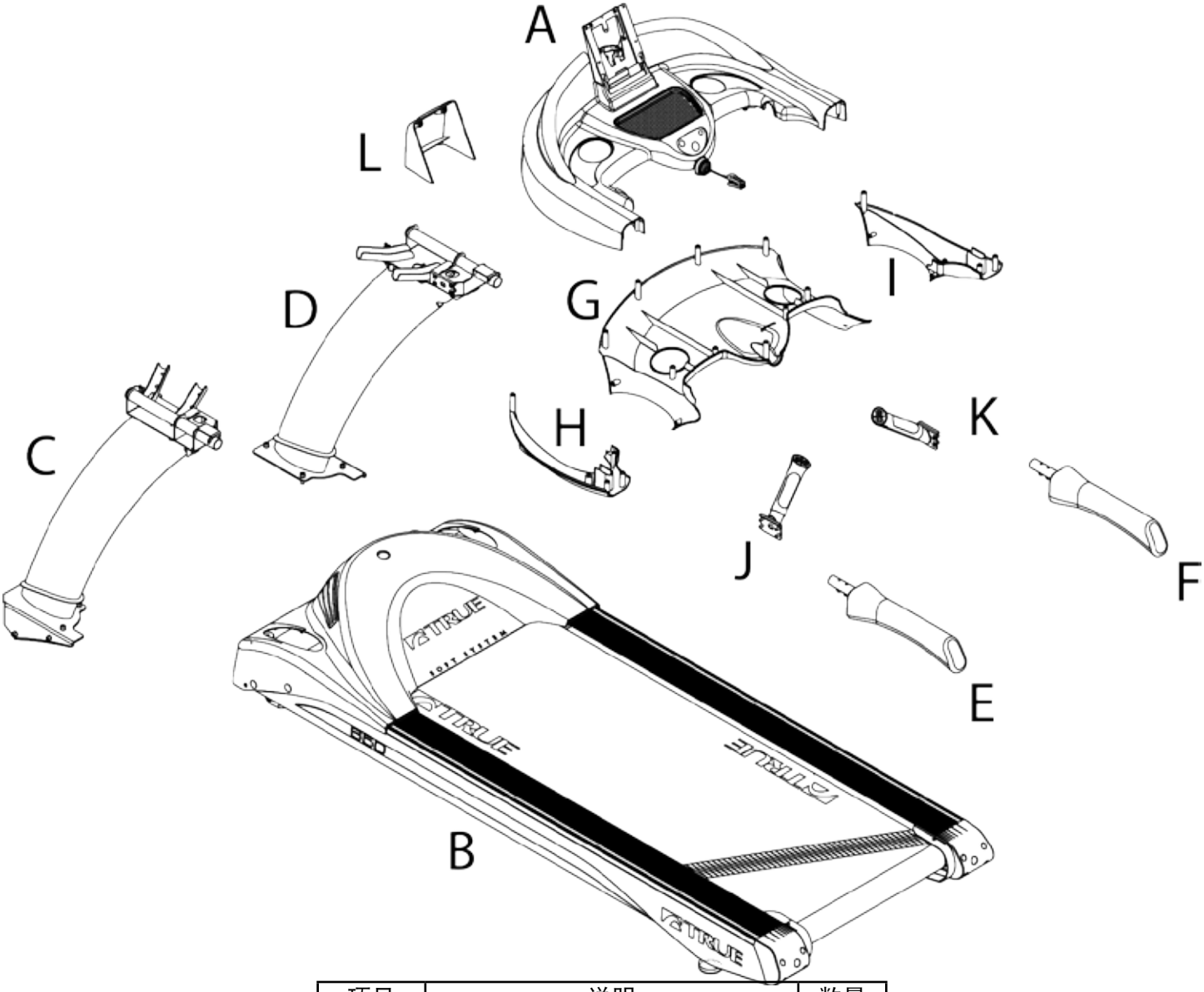

项目	说明	数量
A	控制台架	1
B	机架	1
C	轴架 - 左	1
D	轴架 - 右	1
E	扶手 - 左	1
F	扶手 - 右	1
G	下控制台架盖	1
H	下肩盖-左	1
I	下肩盖-右	1
J	把手组件 - 左	1
K	把手组件 - 右	1
L	控制台后盖	1

第 2 章：组装指南

预装清单：

TC650/900

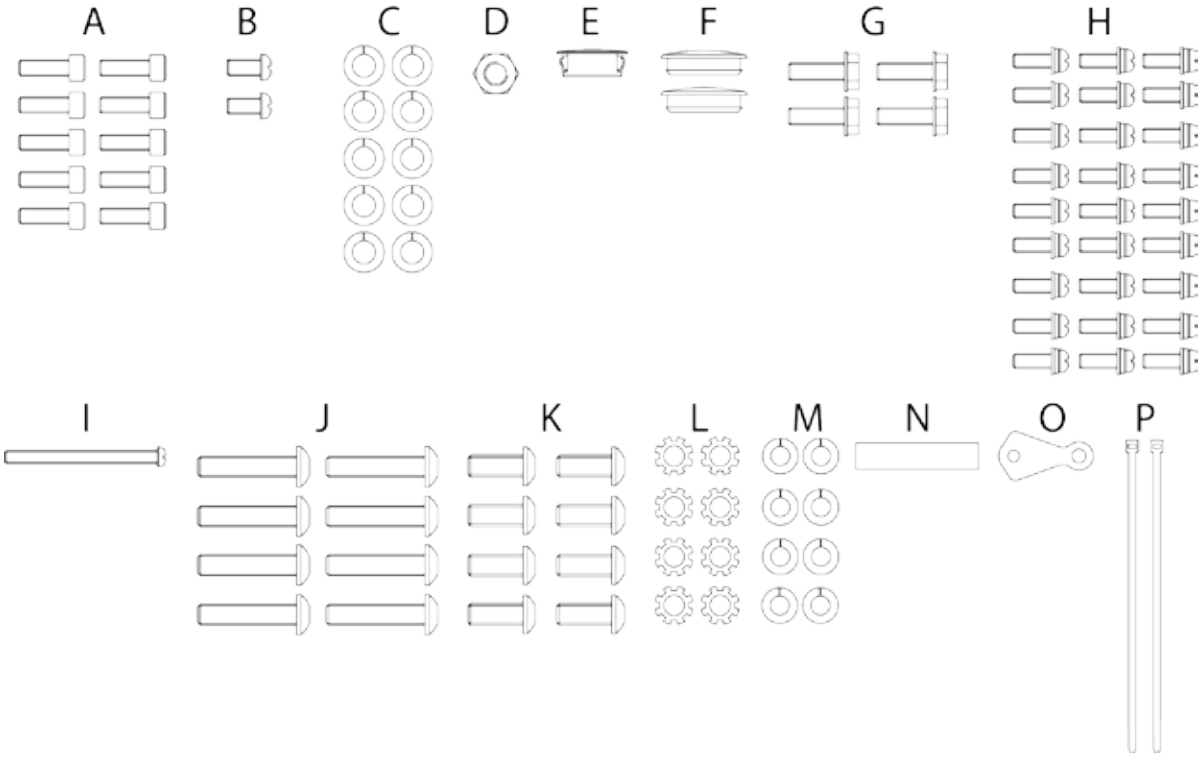

项目	说明	数量
A	螺栓 M8 x P1.25 x 25	10
B	螺丝 M5 x P0.8 x 10	2
C	防松垫圈 M8	10
D	防松螺母 M8 x P1.25	1
E	电机盖螺丝帽	1
F	电机盖孔塞	2
G	螺栓 1/4"-20 x 3/4"	4
H	螺丝 M4 x P0.7 x 12	27

项目	说明	数量
I	螺栓 M5 x P0.8 x 60	1
J	螺栓 5/16"-24 x 1-1/2"	8
K	螺栓 1/4"-20 x 5/8"	8
L	外齿星形垫圈 M8	8
M	防松垫圈 1/4"	8
N	隔片	1
O	电源线护板	1
P	电线扎带	2

所需工具（未随附）：

- 开口扳手：15/16"、7/8" 和 1/2"
- 六角扳手：5/32"、3/16"、4mm 和 8mm
- 十字螺丝刀：带 4" 长头的 2 号十字螺丝刀，带 8" 长头的 2 号十字螺丝刀，5/16" 开槽约长 6"
- 7/16" 6 点式套筒，带延长短节和棘轮
- 尖嘴钳，小型（可选）
- 剪线钳，小型（可选）

⚠ 注意事项：

- 组装跑步机时务必小心。应由两人合力拆开包装和组装跑步机。
- 从包装箱中取出所有跑步机组件。

第 2 章：组装指南

跑步机组装步骤：

步骤 1 取下电机盖：

a) 从电机盖取下螺丝 (o) 和垫圈 (n)，然后取下余下七颗可以看到的螺丝。保留所有电机盖器件，以便在步骤 11 将电机盖重新组装到跑步机机架上。

b) 稍微向外拉动两侧，同时向上拉动，从跑步机机架 (B) 取下电机盖。在执行此步骤时，您会感到弹簧扣弹开。

c) 从跑步机机架取下滴漏护罩组件 (a)。保留所有滴漏护罩组件器件，以便在步骤 4 中将滴漏护罩组件重新组装到跑步机机架上。

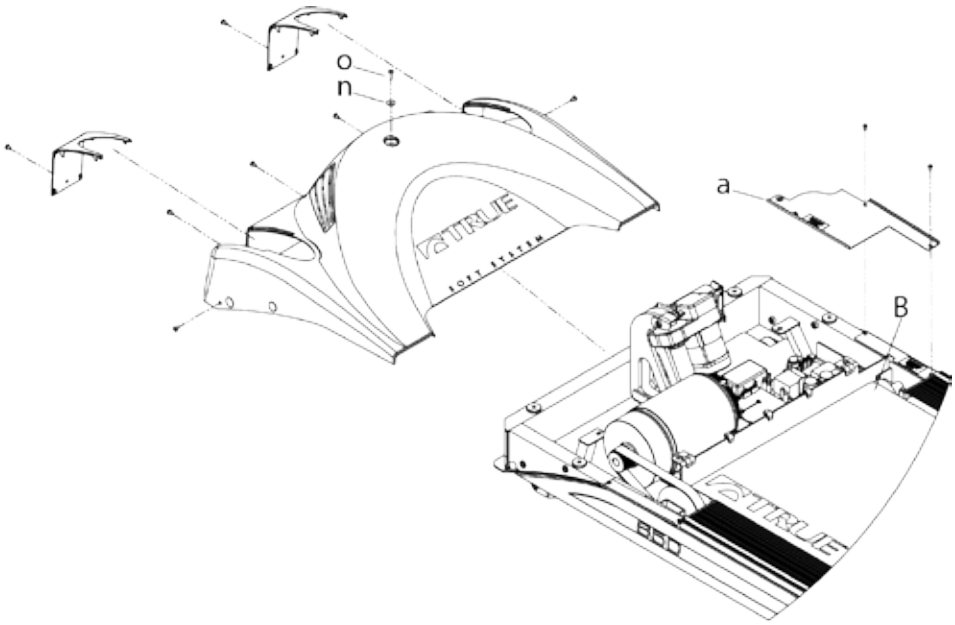

步骤 2 轴架安装：

a) 使用九颗 M8 x 25 螺栓 (a)、九个 M8 防松垫圈 (c) 和一颗 M8 防松螺母 (d) 将轴架固定到跑步机机架上，如图所示。

注：请勿完全拧紧此步骤中使用的器件。

注：确保轴架线缆穿过跑步机机架和轴架支杆之间，如图所示。

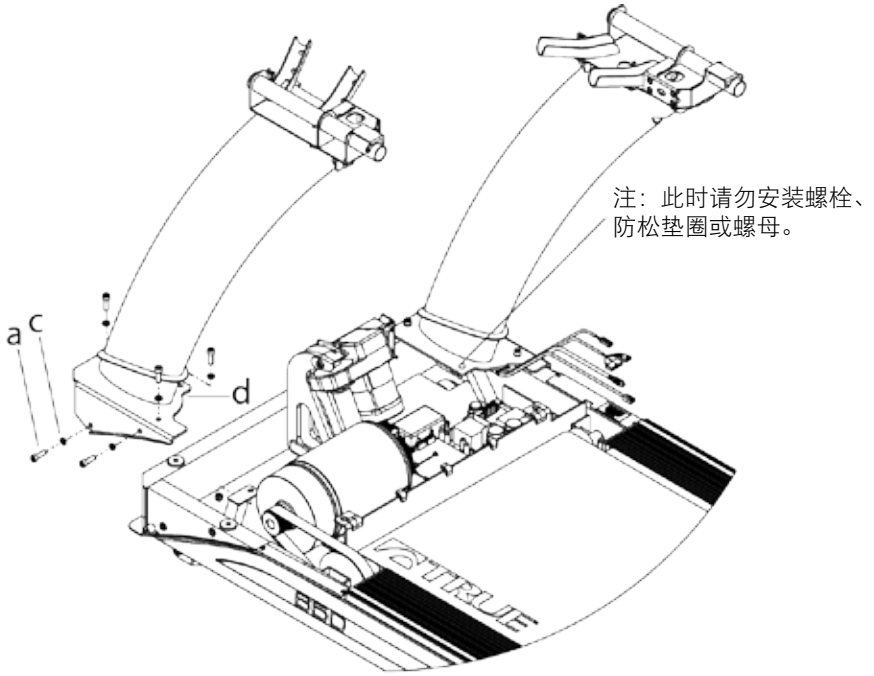

所需器件：

9 个 M8 防松垫圈

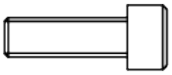

9 颗螺栓 M8 x 25

1 颗防松螺母 M8

跑步机组装步骤：

步骤 3 机架线缆连接：

a) 将从右轴架伸出的线缆连接到适当的连接点，如图所示。线缆将使用标记以便于识别。

b) 取下连接到同轴线缆的螺母和垫圈，如图所示。

c) 将同轴线缆的前部穿过配电板的孔，然后将垫圈和螺母重新安装到同轴线缆上。

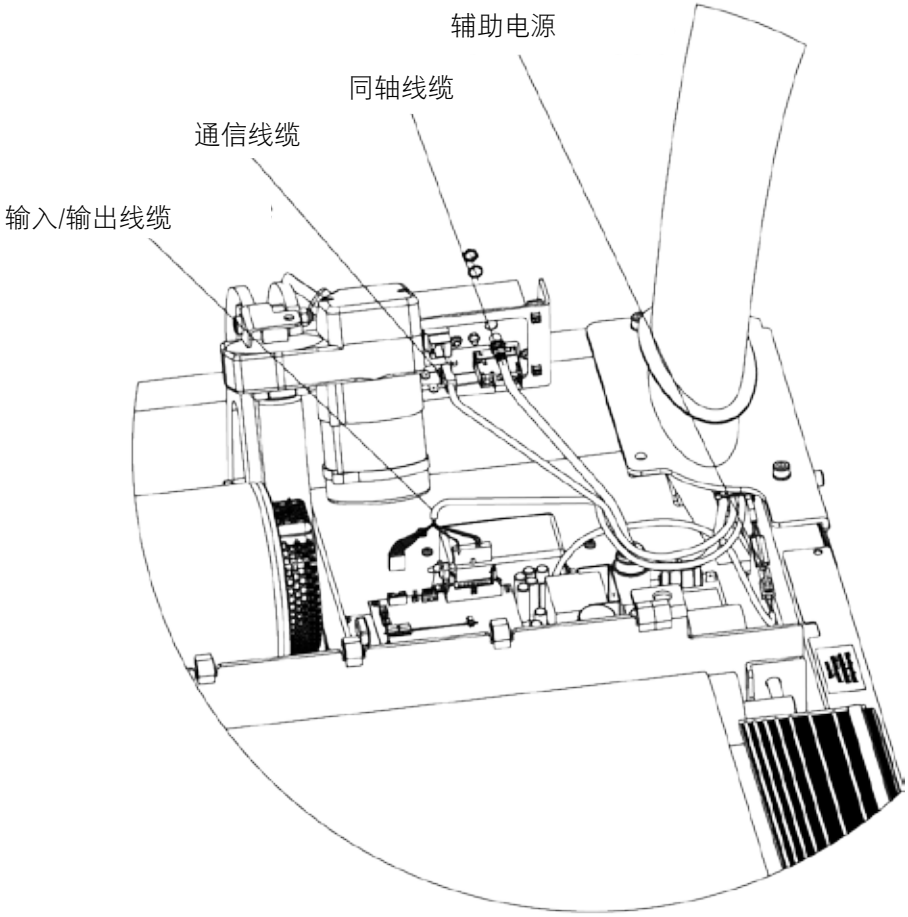

跑步机组装步骤：

步骤 4 滴漏护罩组件：

a) 拧紧先前取下的 M5 螺丝和 M8 x 25 螺栓 (A) 以及 M8 开口防松垫圈 (C)。

b) 用束线带在图中所示位置将所有四条右轴架线缆固定到滴漏护罩组件。

注：在滴漏护罩组件取下的情况下，请勿操作跑步机。

所需器件：

1 个 防松垫圈 M8

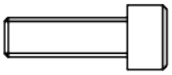

1 颗螺栓 M8 x 25

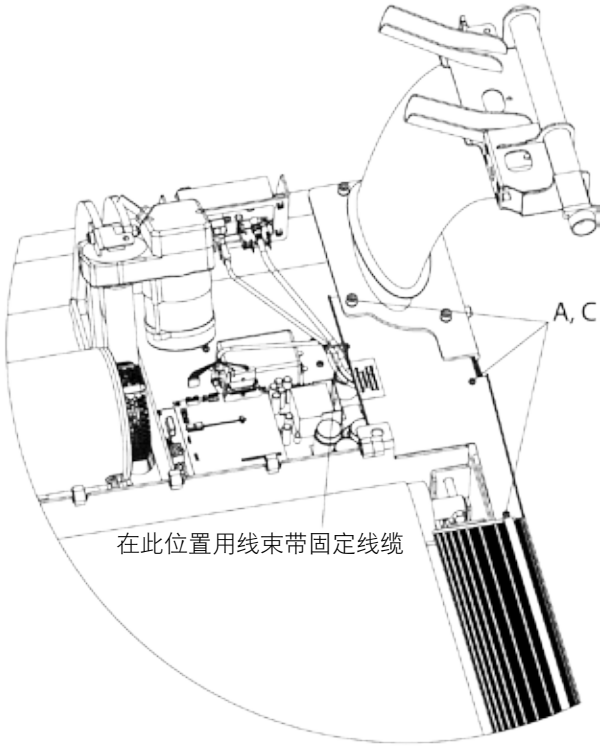

步骤 5 把手组件：

a) 将接触心率 (CHR) 把手组件底部伸出的线缆连接到轴架臂上的相应线缆，如图所示。
b) 用四颗螺丝和四个防松垫圈将每个 CHR 把手组件固定到轴架臂上。

注：使用左侧和右侧方向贴纸确认每个把手组件组装在正确的轴架上。

所需器件：

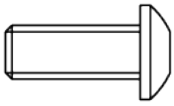

8 颗螺栓 1/4"-20 x 5/8"

8 个防松垫圈 1/4"

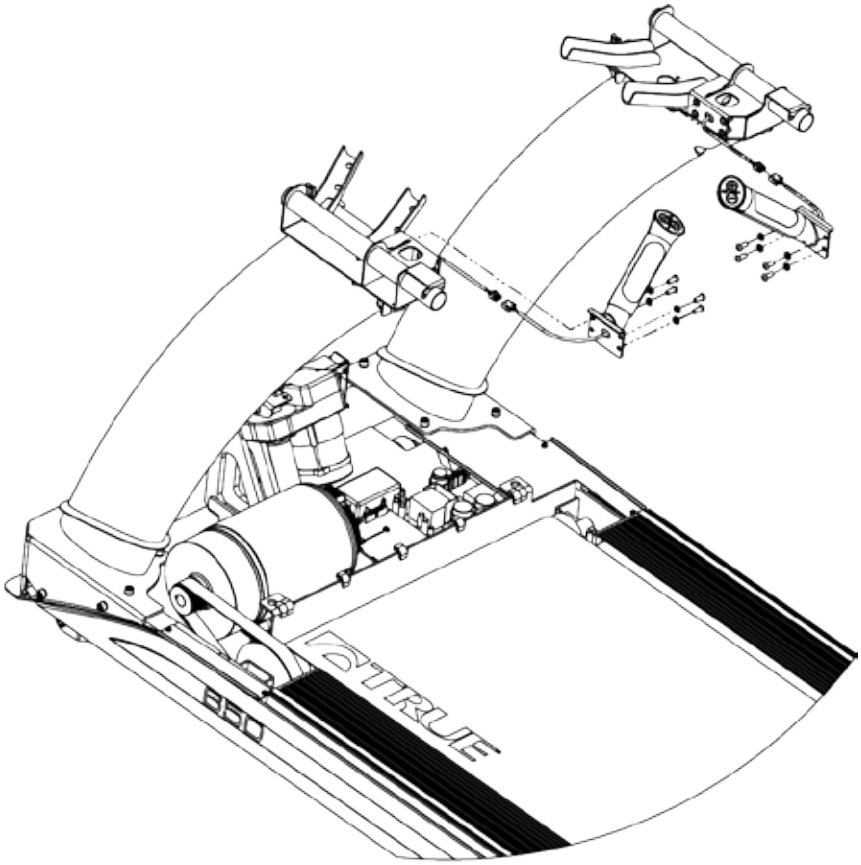

跑步机组装步骤：

步骤 6 控制台架：

a) 通过将控制台架套管置于轴架套管支架上方，将控制台架安装到轴架上。

注意事项：执行此步骤的过程中切勿夹住线缆。

b) 将 8 颗螺栓 5/16"-24 x 1-1/2" 和 8 个外齿防松垫圈安装到轴架套管支架和控制台架，但勿拧紧。

c) 拧紧步骤 2a 至 6c 的所有器件。

d) 安装 4 颗 M4 x 12 (H) 螺丝并拧紧。

所需器件：

8 个防松垫圈 M8

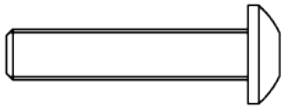

8 颗螺栓 5/16"-24 x 1-1/2"

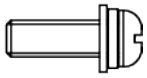

4 颗螺丝 M4 x 12

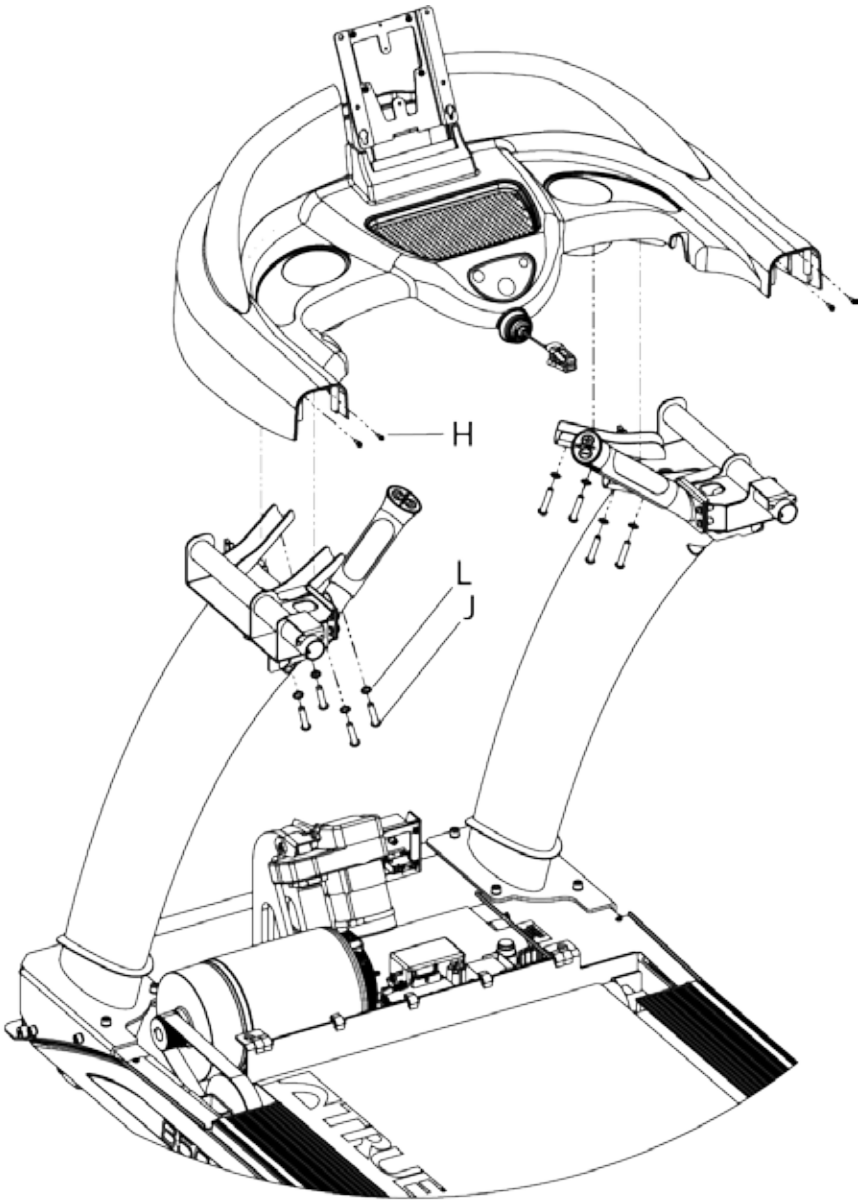

跑步机组装步骤：

步骤 7 控制台架线缆连接：

a) 将左右轴架臂的所有线缆与上控制台架盖的线缆连接，如图所示（无论使用何种控制台选件，均需连接所有线缆）。

***切勿过度拧紧同轴电视线缆。**

b) 将所有线缆布置在上控制台架盖的下侧，如图所示，以防止安装底部控制台架盖时发生线缆夹紧。

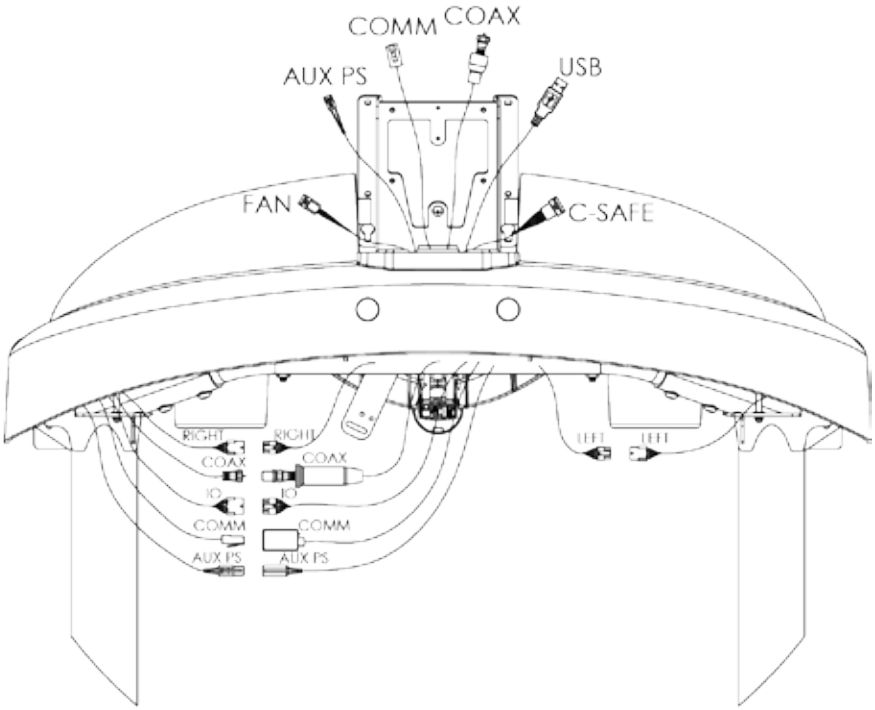

确认所有线缆都布置在这些位置的两侧，以避免线缆夹紧

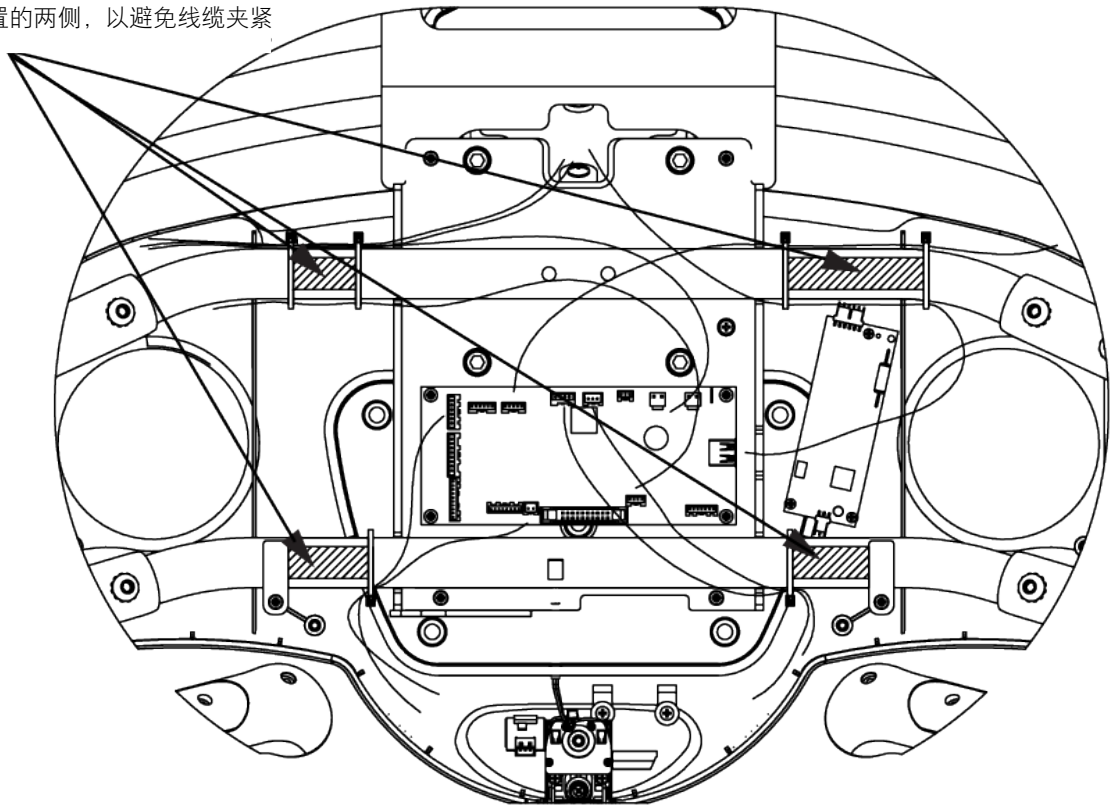

跑步机组装步骤：

步骤 8 下控制台架盖：

a) 首先，将后边缘的长螺丝凸台稍微抬起放置在控制台架内。然后，小心地抬起前边缘，同时进行调整，以使安全夹对接支架和长螺丝凸台向上通过安全钥匙机构。

警告：请勿强行安装底盖。

所需器件：

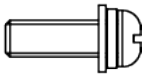

9 颗螺栓 M4 x 12

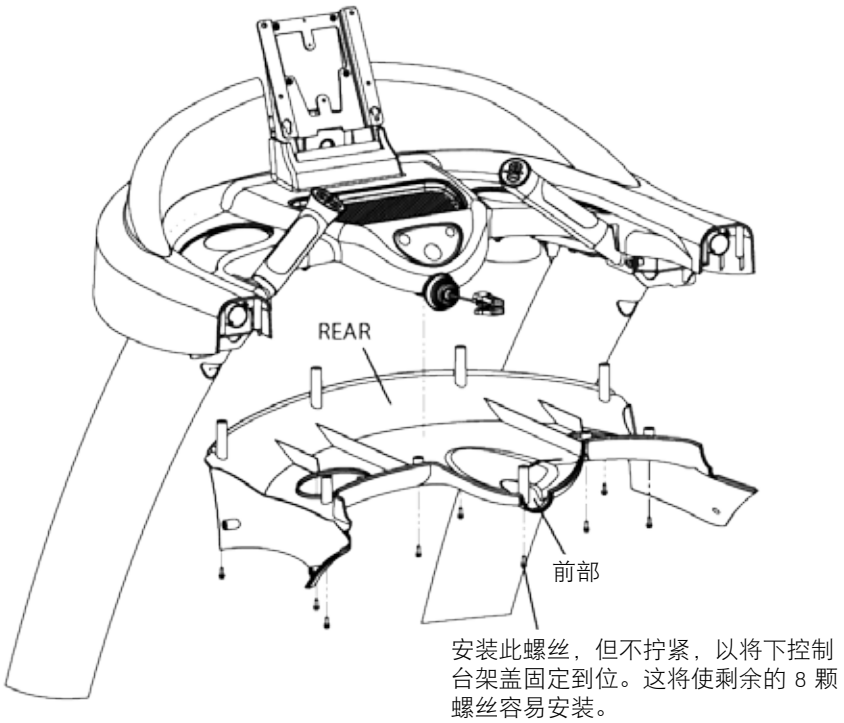

步骤 9 肩饰板组件：

a) 用 14 颗螺栓 M4 x 12 将左右肩饰板组件固定到控制台架上。

所需器件：

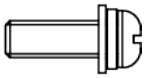

14 颗螺栓 M4 x 12

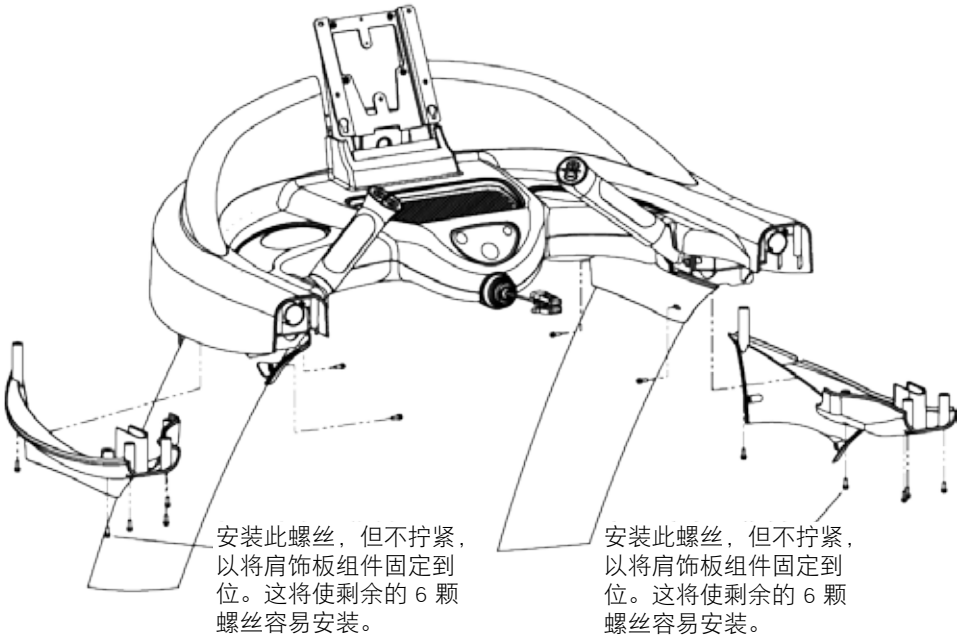

跑步机组装步骤：

步骤 10：扶手组件

a) 完全插入手柄，然后安装螺栓，但不拧紧。在轻轻旋转手柄以最好地对齐接缝并向内抓握时，紧固螺栓。

警告：拧紧螺栓时，请小心不要发生螺纹乱扣。

所需器件：

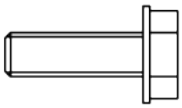

4 颗螺栓 1/4"-20 x 3/4"

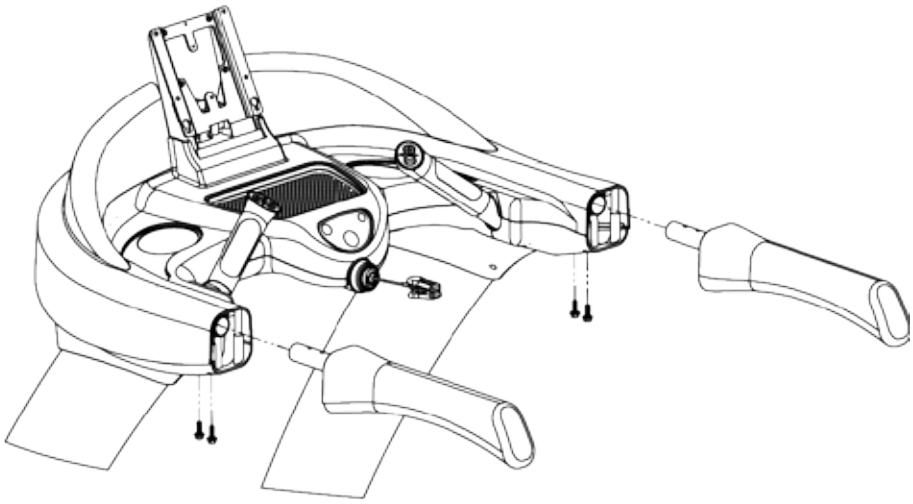

跑步机组装步骤：

步骤 11 电源插座组件-220V（可选）：

a) 取下可能连接到装置的全部电源线。注：可以在不取下电机盖的情况下执行此步骤。电源插座组件可以安全地拉出约 4 英寸。

b) 从电源面板组件取下电源插座组件-110V。保留三颗螺丝 M5 x .8 以供本步骤稍后使用。

c) 按如下说明安装 220V 电源插座组件：将线缆从原 110V 面板转移到 220V 面板时，一次断开一条线缆。注：220V 面板上有绿色、蓝色和棕色的点。这些彩色点对应于在该位置应安装哪种颜色的线缆。首先，将绿色/黄色线移动到绿色点。然后，将蓝色线移动到蓝色点。最后，将棕色线移动到棕色点。

d) 用三颗螺丝 M5 x .8 将电源插座组件-220V 固定到电源面板组件上。

所需器件：

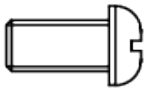

3 颗螺丝 M5 x .8

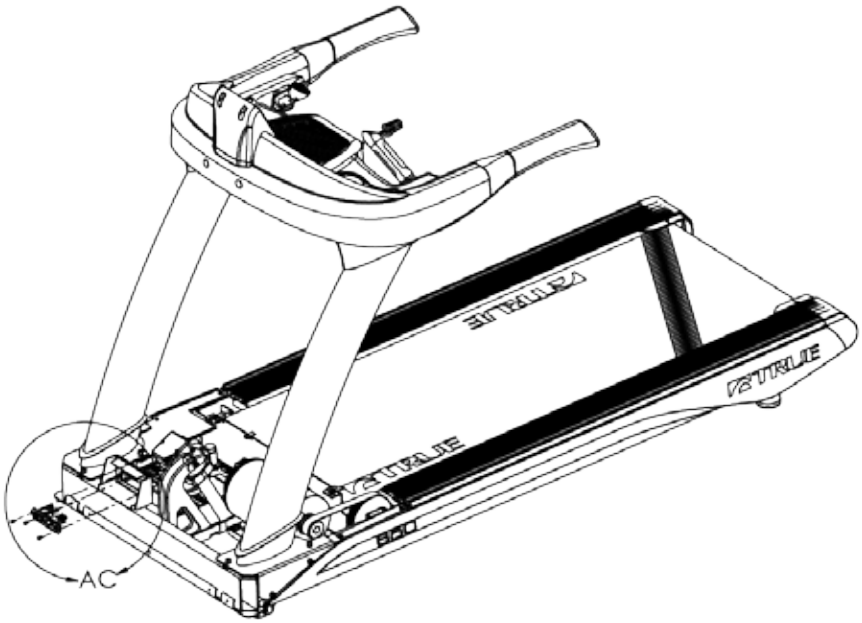

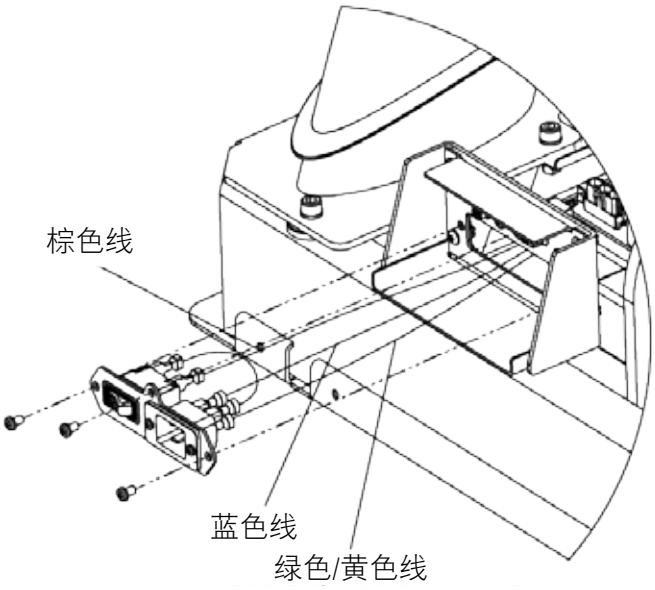

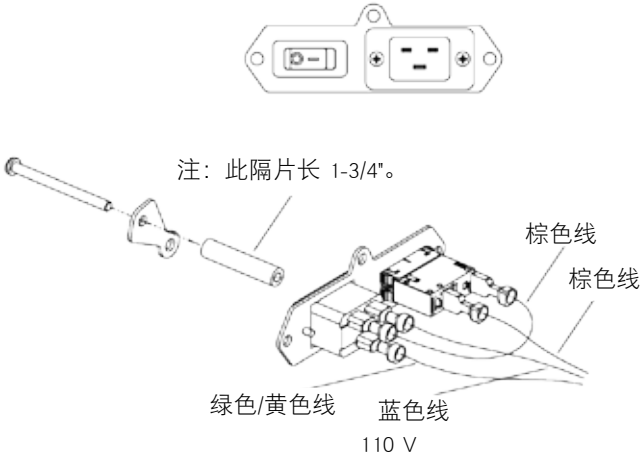

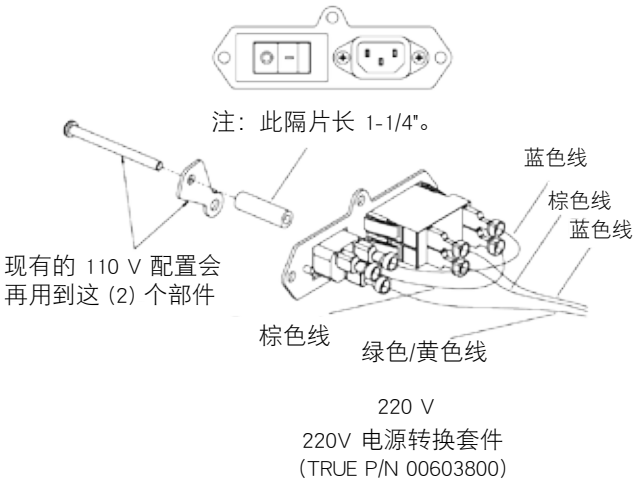

跑步机组装步骤：

步骤 12 220V 接线转换（可选）：

a) 从 110V 切换到 220V 的接线转换请见下图。

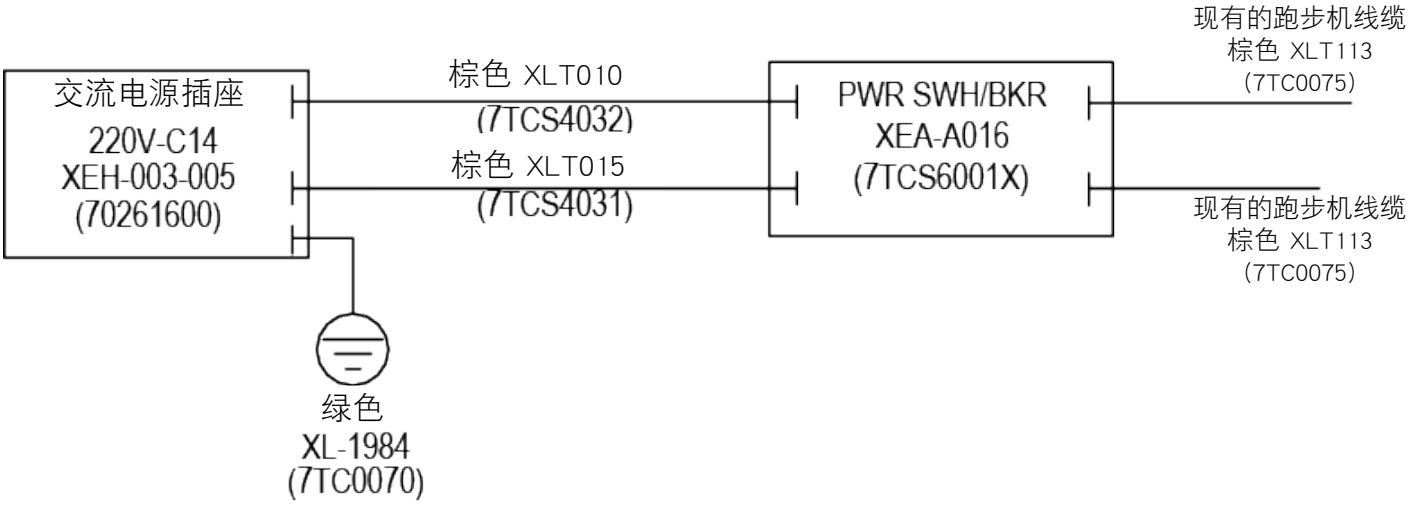

跑步机组装步骤：

步骤 13 电机盖：

a) 确保在控制台架附近向上滑动轴架臂基座上的橡胶饰环，然后将其旋转到侧面，使其保持向上。

b) 从跑步机用户位置，将电机盖滑动到电机舱上方的位置。向外略微弯曲两侧，同时小心地将电机盖放下入位。尽量避免橡胶螺栓头帽脱落。然后，用力向下推动电机盖以接合两个弹簧扣合夹。

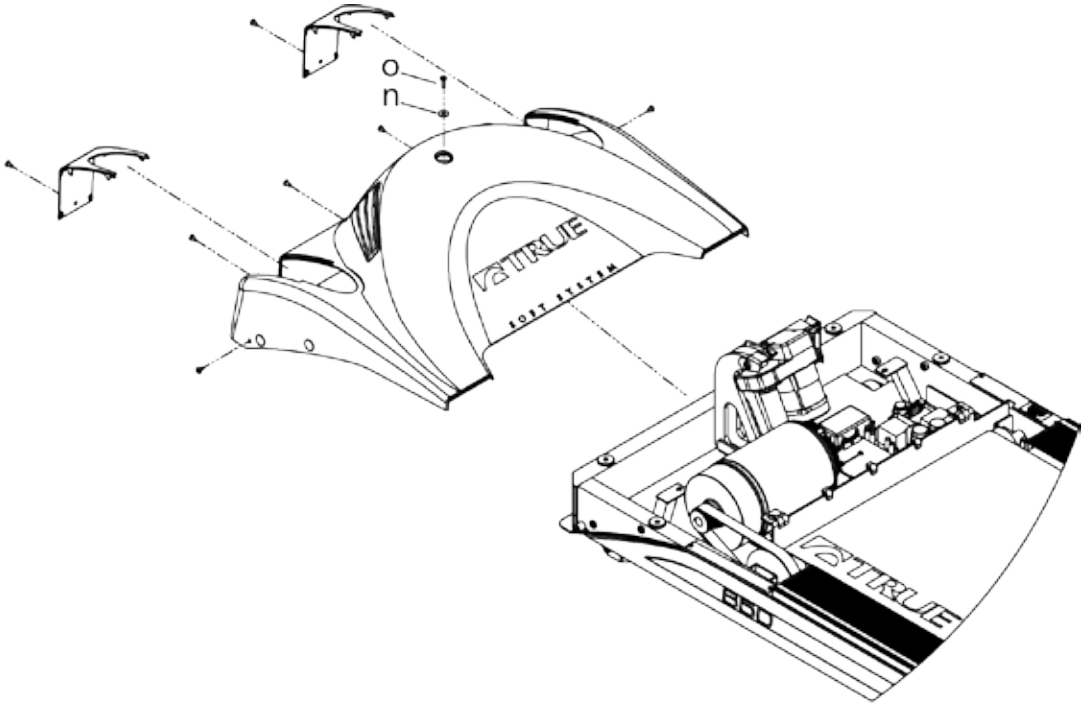

注：如果橡胶帽脱出，请将电机盖向外弯曲并重新插入橡胶帽，然后将侧面螺丝安装在电机盖内。

跑步机组装步骤：

步骤 13 电机盖（续）：

c) 此时重新安装螺丝 O 和垫圈 N。

d) 根据需要弯曲电机盖的两侧，将橡胶螺栓盖滑过四颗螺栓的头部，重新安装左侧和右侧的 M5 螺丝。

e) 重新安装三颗 M5 螺丝，穿过电机盖的正面。

f) 重新安装两个电机盖嵌件及其 M5 螺丝。

注：为了正确地接合嵌件底部的两个小夹子，请先向上弯曲，然后在该零件下降时小心地将夹子引导进去。

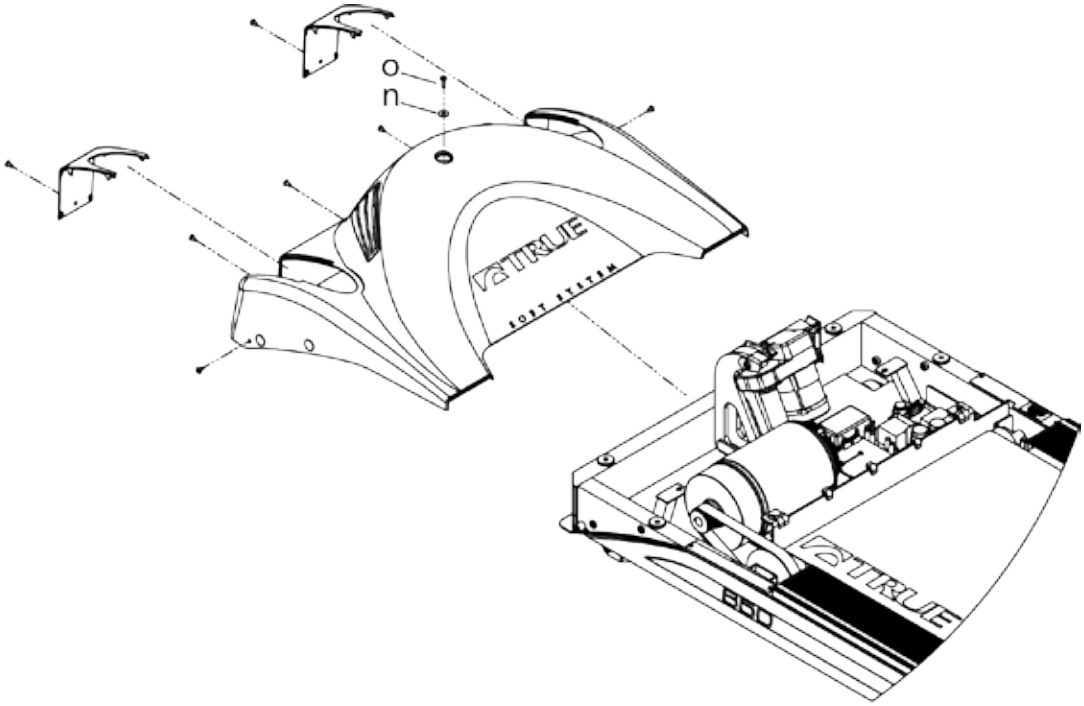

g) 将橡胶饰环旋转并降低到电机盖旁边的适当位置。将其固定杆接合到电机盖嵌件中。注：饰环可旋转 180 度。在某个位置，它们将紧密贴合。如果方向错误，它们不会紧密贴合电机盖。

h) 安装套件中的电机盖螺丝帽。

跑步机组装步骤：

步骤 14 安全钥匙：

a) 找到控制台架随附的安全钥匙。

b)将安全钥匙夹连接到控制台架上的锚板（未运动时）。

c) 开始任何运动时，将安全钥匙夹夹在衣物上。

注意事项：在尝试任何运动前，请先阅读跑步机使用者手册。

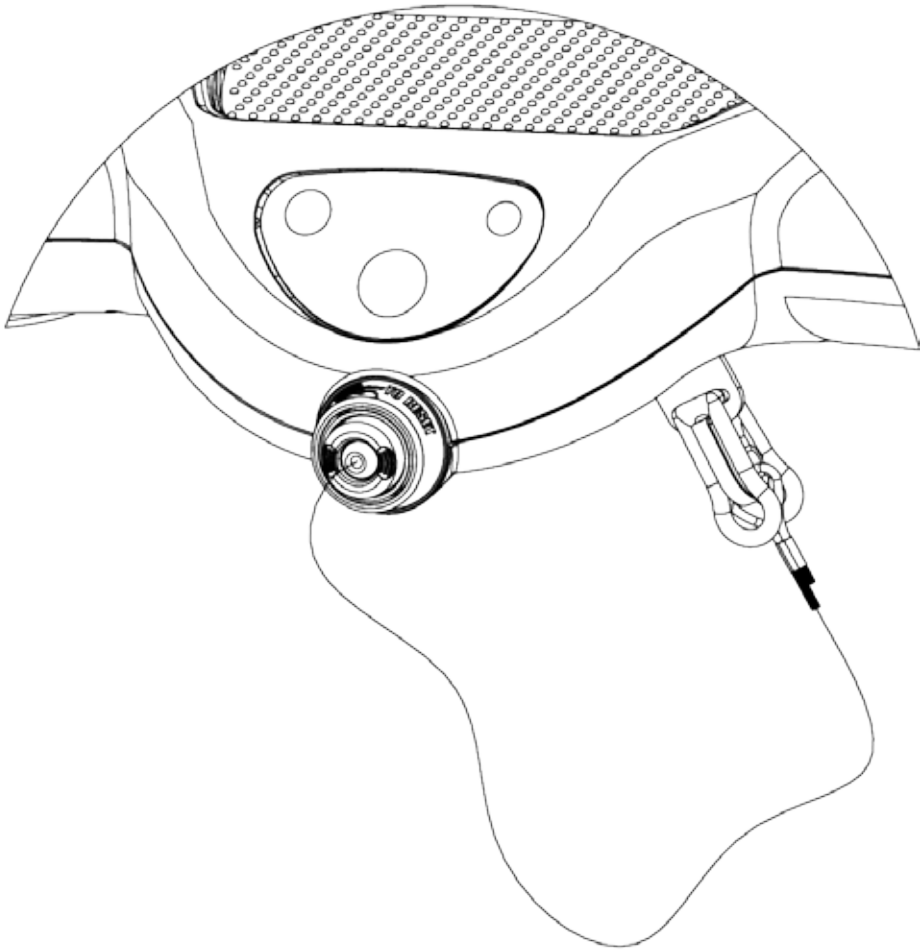

跑步机组装步骤：

步骤 15A 安全钥匙（紧急停止）概述：

在每次锻炼之前和使用设备时，请将安全夹夹在衣物上，以确保如果发生用户无法继续的情况，能够立即停止所有跑步机跑带活动。

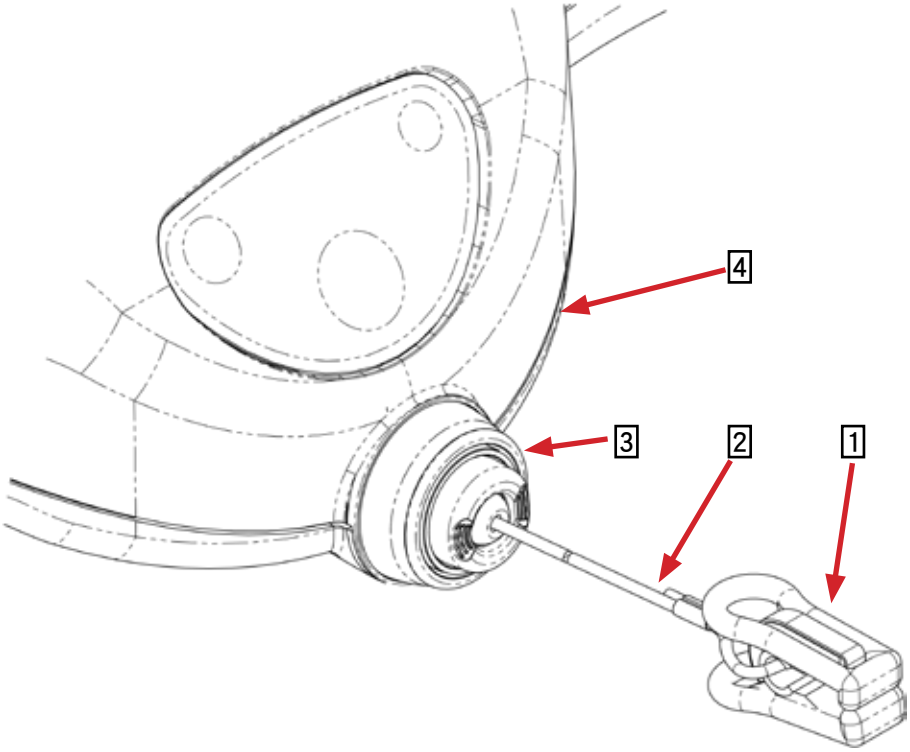

安全钥匙功能	编号
安全钥匙夹	1
安全钥匙拉线	2
安全停止器	3
控制台架	4

跑步机组装步骤：

步骤 15B 安全钥匙（紧急停止）的使用：

安全钥匙（紧急停止）脱开：

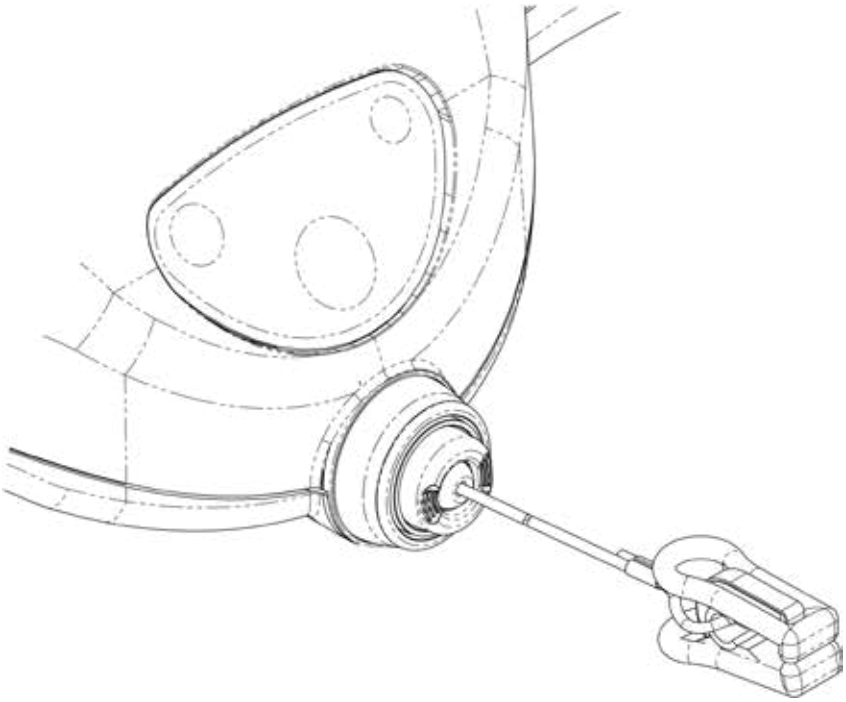

左图显示的是安全钥匙（紧急停止）的脱开位置。
当设备处于使用状态或用户站在不使用的跑带上时，必须将安全钥匙夹夹到用户衣物上。这样，如果拉出夹在用户衣物上的安全夹的安全钥匙拉线，就可以接合安全停止器，从而立即停止所有的跑步机跑带活动。

注：安全钥匙拉线长度使用户可以在本使用者手册中确定的正常锻炼参数内自由运动。

安全钥匙（紧急停止）接合：

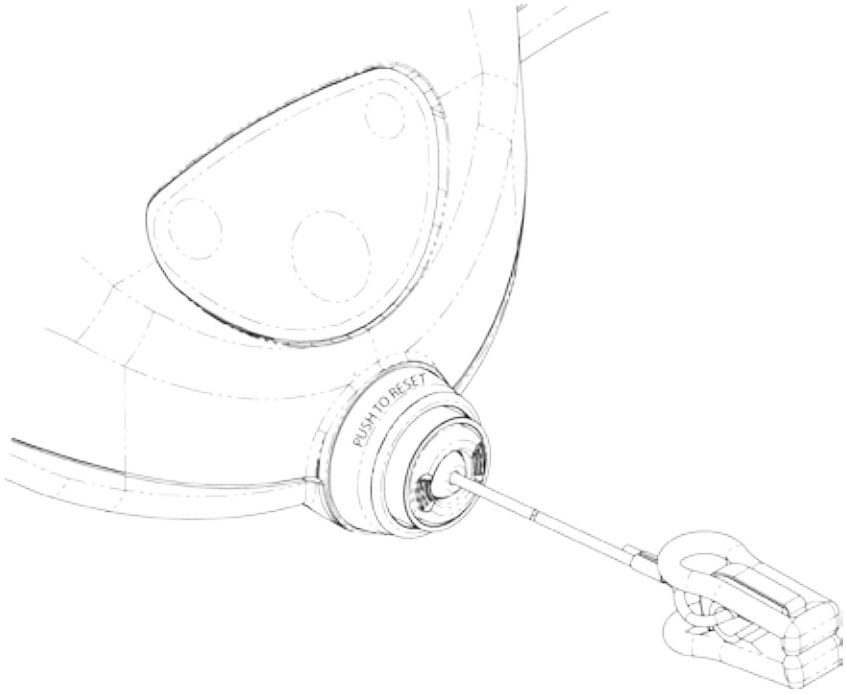

左图显示的是安全钥匙（紧急停止）的接合位置。请注意，安全停止器外套筒覆盖安全停止器表示接合位置。

当安全停止器接合时，所有跑步机跑带活动均将停止，并且控制台上将出现“插入安全钥匙”错误消息，提示安全停止器已接合。

要清除控制台错误消息并将安全停止器放回脱开位置，请按一次安全停止器。

注：安全停止器切换回脱开位置后，将进入锻炼结束屏幕。

跑步机组装步骤：

步骤 16 控制台后盖组件：

a) 用两颗螺栓 M5 x 10 将控制台后盖组件固定到控制台杆组件。

注意事项：安装期间切勿夹住线缆。

注：有关具体的控制台组件说明，请参阅“第 2 章：组装说明”末尾的相应部分。

所需器件：

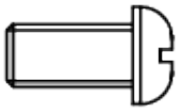

2 颗螺栓 M5 x 10

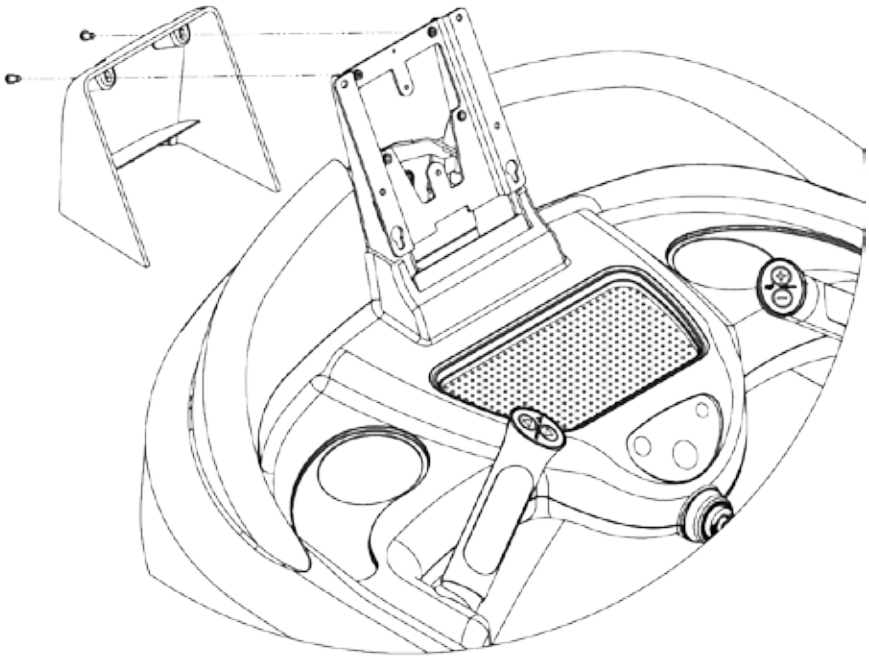

跑步机组装步骤：

步骤 17 后水平调节支脚：

a) 务必将跑步机斜面齿条滚轮和后支脚放置在地板而不是纸板、包装箱等材料上。

b) 用 15/16 英寸开口扳手拧松右后支脚上的螺母 A（仅一侧可调）。

c) 用 7/8 英寸开口扳手顺时针或逆时针转动支脚的 B 部分，以调整跑步机后端的水平度，调整时可参照某个水平面或目测调整。

d) 拧紧螺母 A，以牢牢固定在跑步机底部为准。
注：在平地上，(A) 和 (B) 之间的推荐间隙为 1/4"。

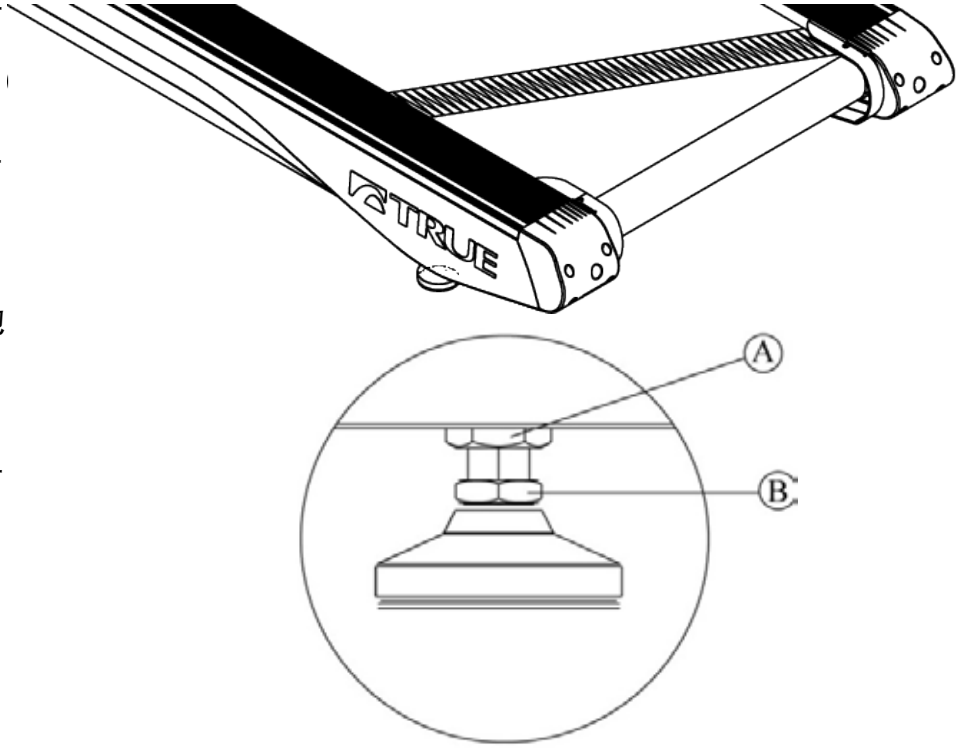

步骤 18 电源线护板：

a) 按照显示的顺序安装电源线护板组件，但不要拧紧。

b) 向下转动电源线护板，并拧紧螺丝，使护板顶住电源线。

所需器件：

1 个隔片

注：110V 隔片长 1-3/4"
220V 隔片长 1-1/4"

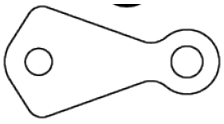

1 块电源线护板

1 颗螺栓 M5 x 60

110V 配置

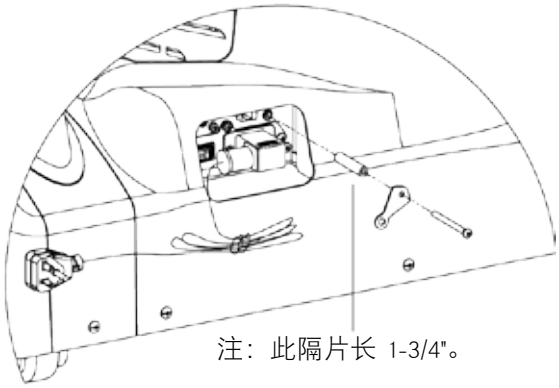

注：此隔片长 1-3/4"。

220V 配置

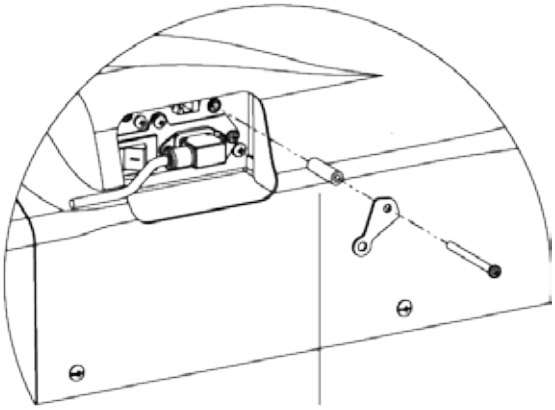

注：此隔片长 1-1/4"。

跑步机组装步骤：

步骤 19 电源线安装：

断路器：当跑步机产生的电流超出指定值时，电源开关的断路器部分将开始工作。摇杆将自动释放并定位在打开和关闭中间的位置，从而打开电源电路。

如果发生这种情况，请等待 10 分钟，然后通过将电源开关完全摇到 OFF（关）位置 (O)，再将电源开关摇回 ON（开）位置 (-)，以此重置断路器。如果未能重置，或者断路器在正常使用条件下再次启动，请致电 1-800-883-8783 联系 True Fitness。

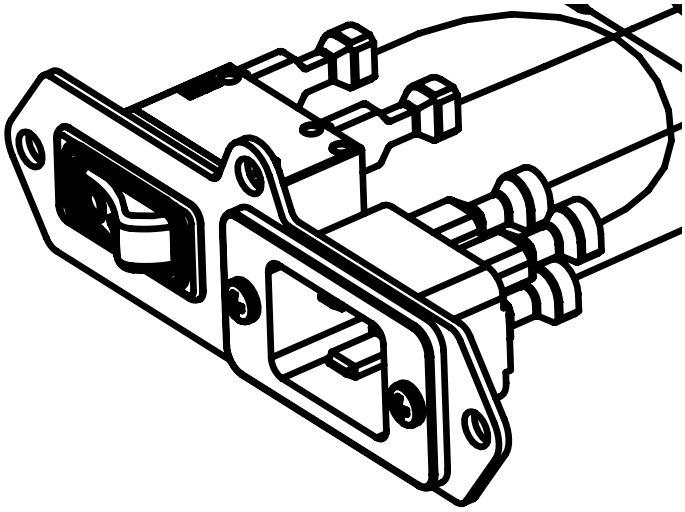

注：上图显示了电源开关处于 OFF（关）位置 (O)，以供参考。

断路器位置

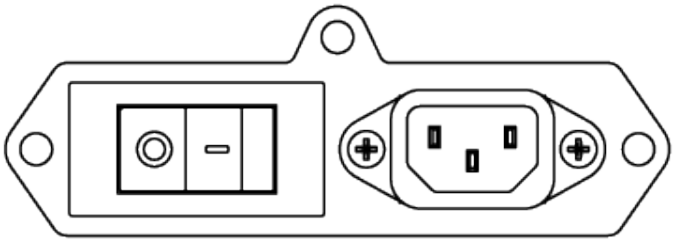

220V

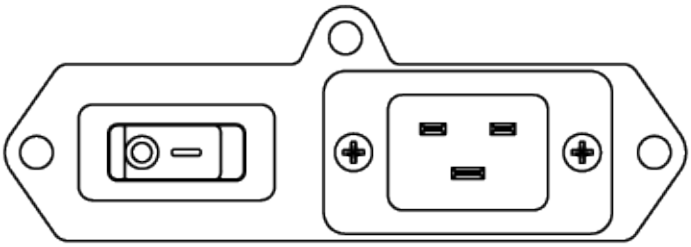

110V

跑步机组装步骤：

步骤 20 水平调节支脚下倾套件（可选）：

a) 从跑步机机架取下水平调节支脚，如图所示。

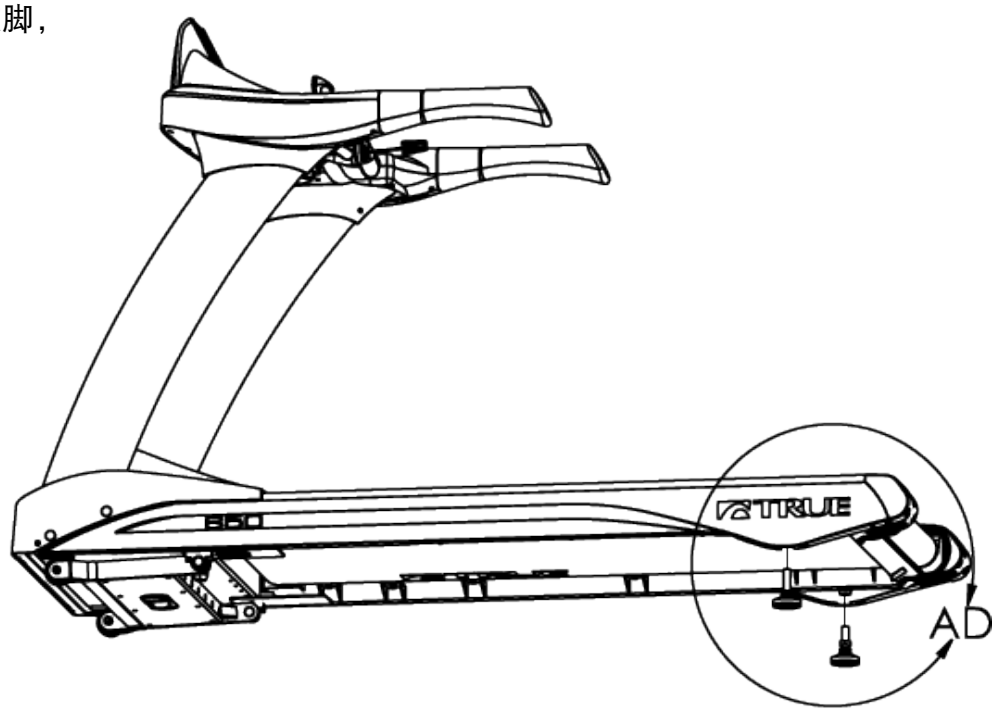

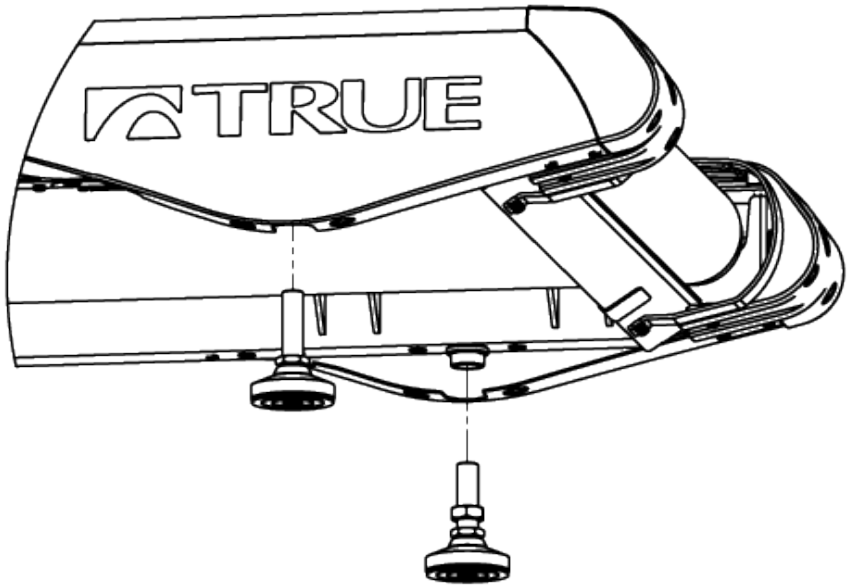

跑步机组装步骤：

步骤 21 水平调节支脚下倾套件（可选）：

a) 每个套件用四颗螺栓 1/4"-20 x 3/4" 将可选下倾套件固定到预订区域的跑步机机架上。

b) 将水平调节支脚拧入可选下倾套件的孔中，如图所示。

注：支架的左右侧比较敏感，因此请确认使用的是正确的支架。

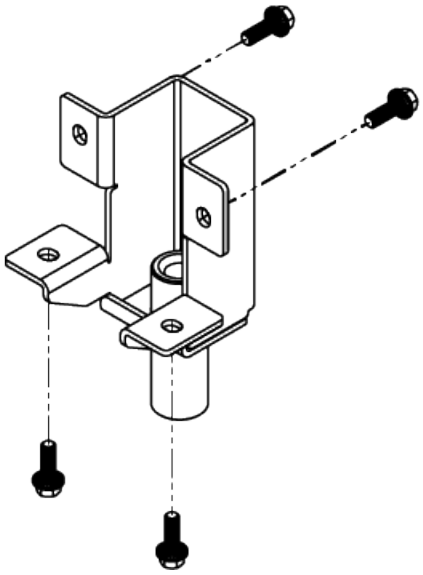

所需器件：

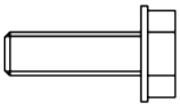

8 颗螺栓 1/4"-20 x 3/4"

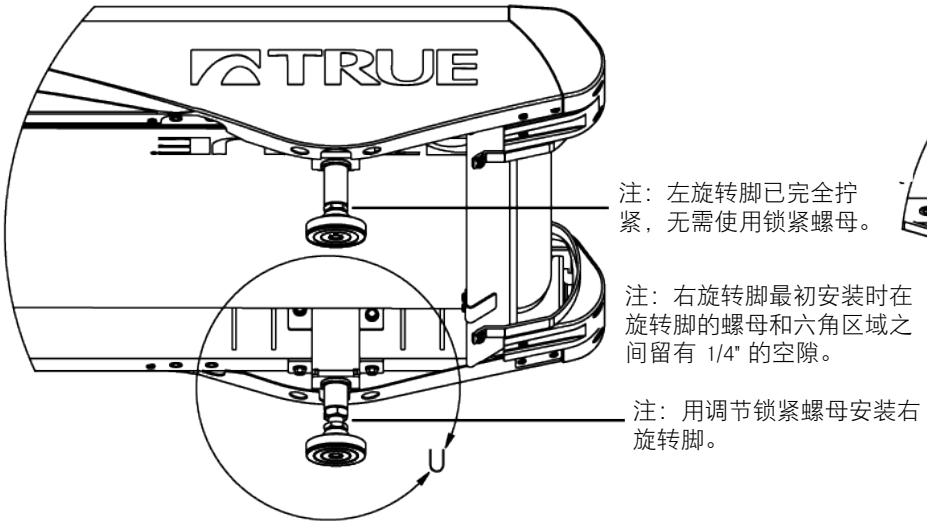

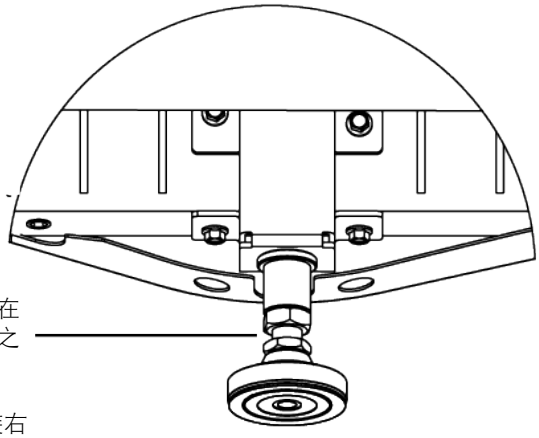

零件 U
比例 1: 2

跑步机组装步骤：

步骤 22 准备跑步机（可选）：

a) 打开跑步机的电源，然后按左侧接触心率把手上的快速访问键，将斜度增加到 6%。从壁装插座上拔下电源线，为此安装提供充足的工作空间。将防护垫放在地上，小心地将跑步机左侧放在防护垫上。拧松已经组装在跑步机机架上的 11 颗明确标注的螺丝，然后将电源线管理器件上相应的 11 个槽置于 11 颗螺丝和跑步机机架之间。

注：在进行步骤 1（准备跑步机）之前，TC900 应已经组装完毕。

注：定位线缆固定夹，如下图所示。

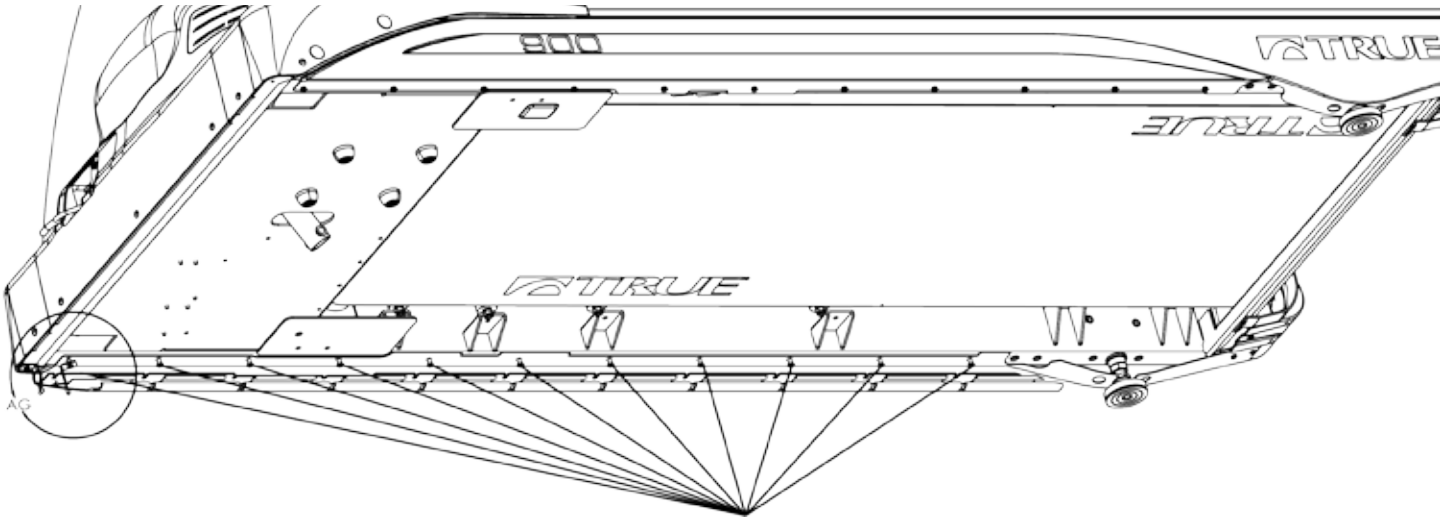

用于电源线管理器件的预装跑步机机架螺丝

电源线管理器件

零件 AG

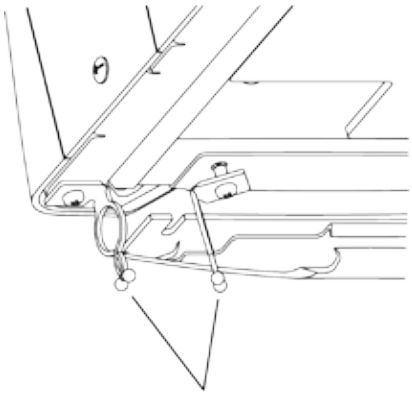

线缆固定夹

跑步机组装步骤：

步骤 23 核心管理器件校准（可选）：

定位电源线管理器件，以便从外部观察时与跑步机机架无缝过渡。拧紧步骤 1（准备跑步机）所述的 11 颗螺丝，将核心管理器件位置锁定到位。

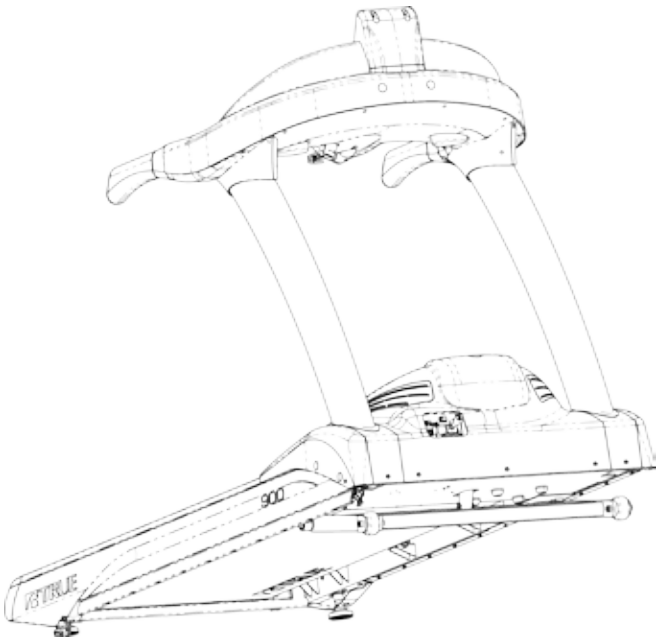

步骤 24 导槽（可选）：

将同轴线缆、以太网线缆和电源线插入电源线管理器件的导槽。通过拧松并增大两个插脚之间的间隙，将这三条线缆穿过两个线缆固定夹。在所有三条线缆均穿过之后，将线缆固定夹放回中立位。

注：为了优化核心管理器件导槽中的线缆固定效果，请根据线径按以下顺序插入这三条线缆：以太网线缆、同轴线缆和电源线。

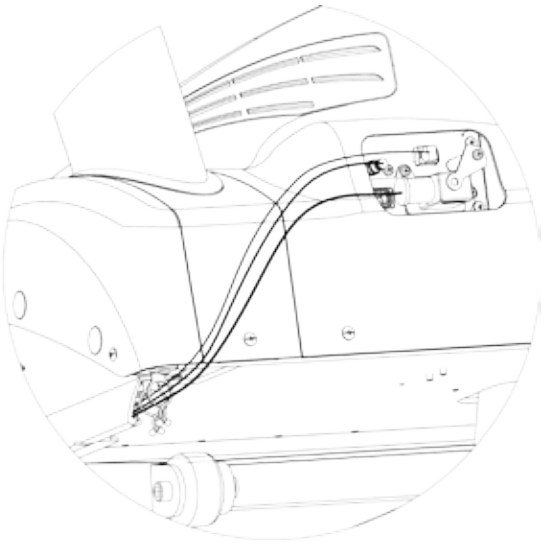

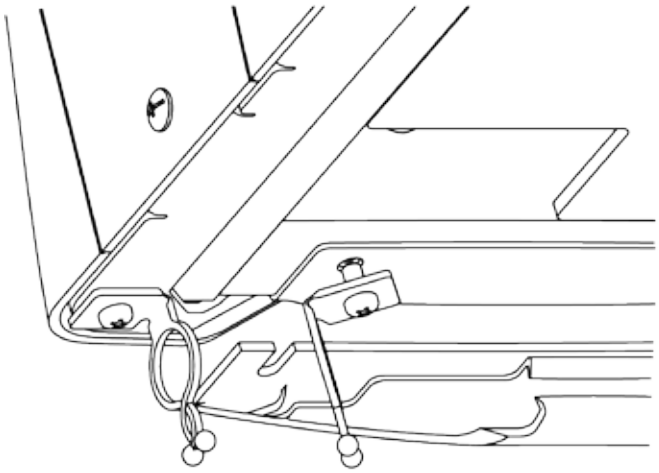

跑步机组装步骤：

步骤 25 出口位置（可选）：

下图显示的是靠近后水平调节支脚的线缆的建议出口位置，但根据相应插座的位置，线缆可能会从导槽的其他位置伸出。

注：为了防止线缆缠绕跑带和辊轴，减少跳闸危险的伤害，线缆不得从跑步机的后部伸出或越过跑步机的后部。

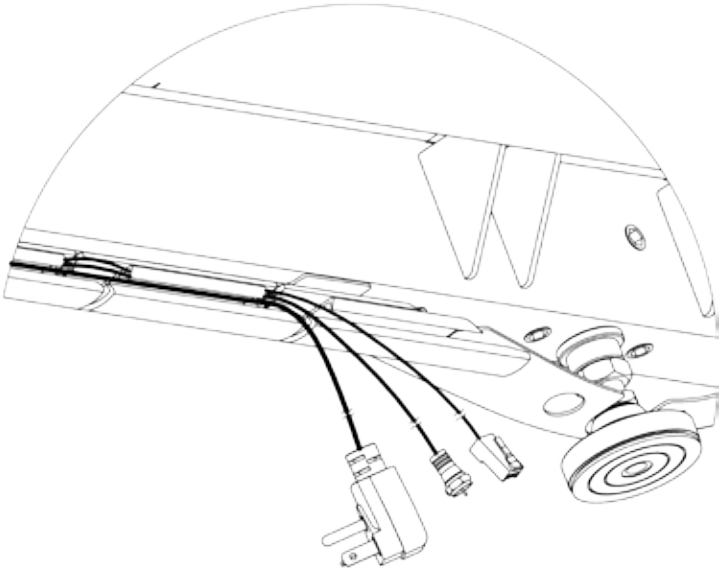

步骤 26 跑步机中立位（可选）：

确认线缆通过两个线缆固定夹正确布线，以防止线缆夹在斜面齿条滚轮上方。将跑步机直立，以恢复到中立位。将以太网线缆、同轴线缆和电源线的接头连接到相应的插座。将跑步机跑板斜度恢复到 0%，同时确认这三条线缆沿着电源线管理器件的导槽保持正确的定位。

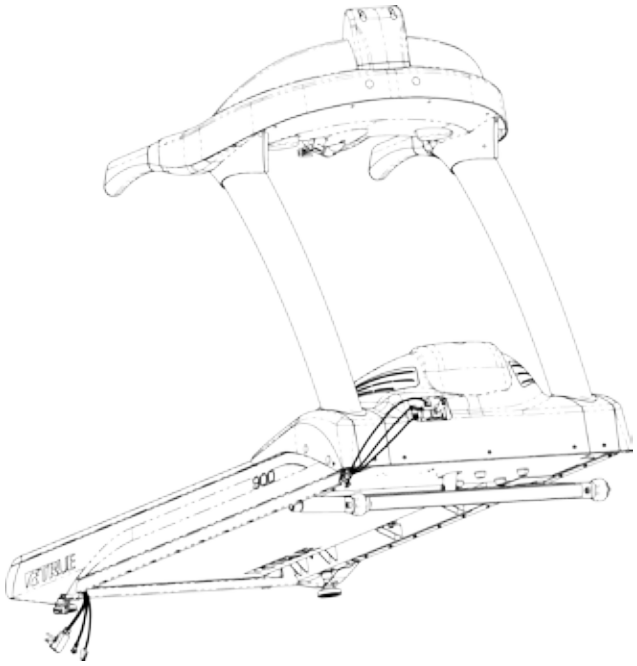

接线图：

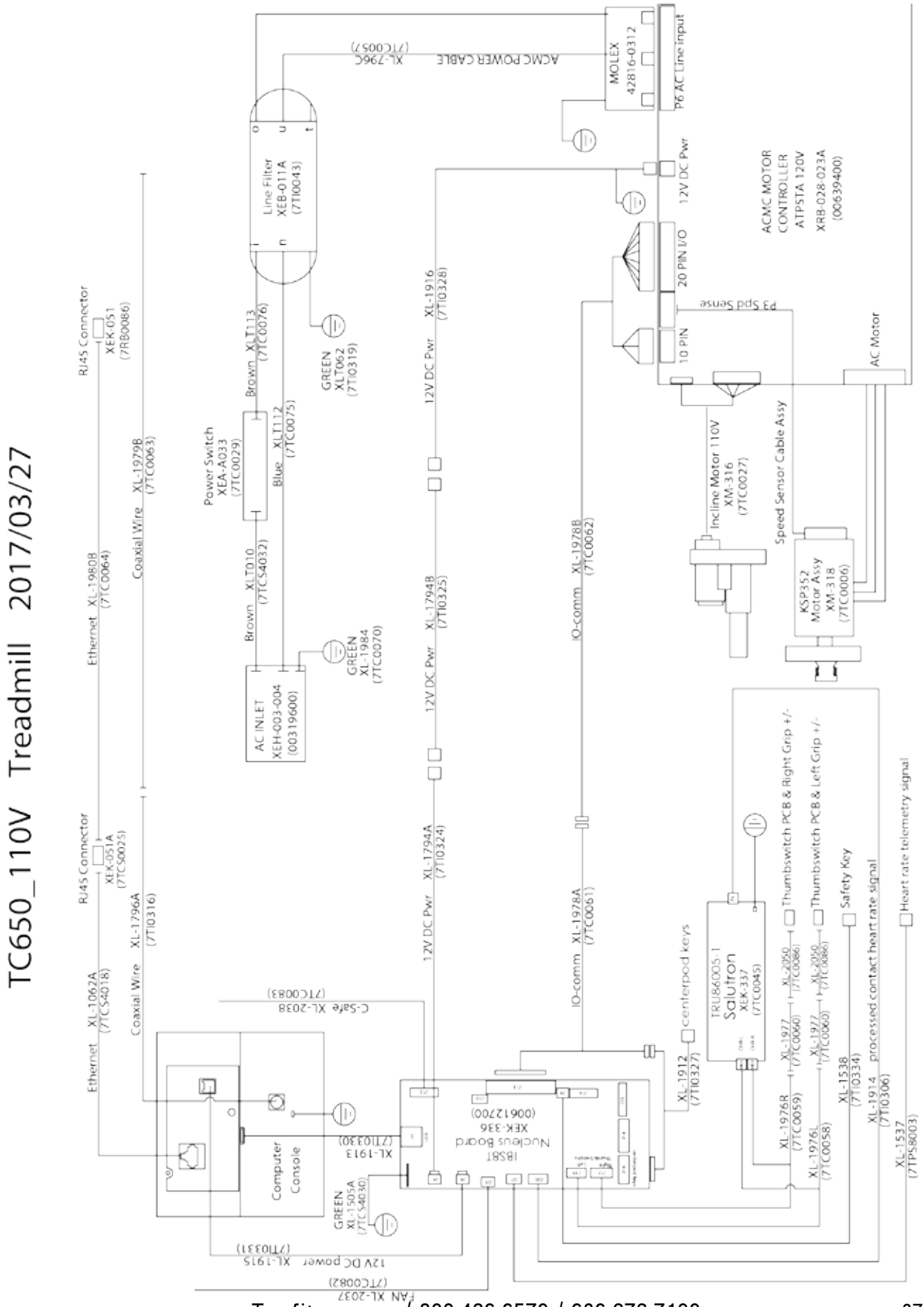
TC650_110V Treadmill 2017/03/27
MOLEX 42816-0312
P6 AC Line input
ACMC POWER CABLE XL-796C (7TC0057)
Line Filter XEB-011A (7TI0043)
12V DC Pwr
20 PIN I/O
10 PIN
P3 Spd Sense
ACMC MOTOR CONTROLLER ATPSTA 120V XRB-028-023A (00639400)
AC Motor
Speed Sensor Cable Assy
Incline Motor 110V XM-316 (7TC0027)
KSP352 Motor Assy XM-318 (7TC0006)
XL-1916 (7TI0328)
XL-1978B (7TC0062)
IO-comm
XL-1978A (7TC0061)
XL-1794B (7TI0325)
XL-1794A (7TI0324)
GREEN XLT062 (7TI0319)
GREEN XL-1984 (7TC0070)
Brown XLT113 (7TC0076)
Blue XLT112 (7TC0075)
Brown XLT010 (7TC54032)
Power Switch XEA-A033 (7TC0029)
AC INLET XEH-003-004 (00319600)
RJ45 Connector
XEK-051 (7RB0086)
XEK-051A (7TC50025)
Ethernet XL-1980B (7TC0064)
Coaxial Wire XL-1979B (7TC0063)
Coaxial Wire XL-1796A (7TI0316)
Ethernet XL-1062A (7TC54018)
C-Safe XL-2038 (7TC0083)
Computer Console
XL-1913 (7TI0330)
GREEN XL-1505A (7TC54030)
12V DC power XL-1915 (7TI0331)
FAN XL-2037 (7TC0082)
IBSBT Nucleus Board XEK-336 (00612700)
centerpod keys
XL-1912 (7TI0327)
TRU86005-1 Salutron XEK-337 (7TC0045)
XL-1977 (7TC0060)
XL-2050 (7TC0086)
Thumbswitch PCB & Right Grip +/-
Thumbswitch PCB & Left Grip +/-
Safety Key
XL-1976R (7TC0059)
XL-1976L (7TC0058)
XL-1538 (7TI0334)
processed contact heart rate signal
XL-1914 (7TI0306)
Heart rate telemetry signal
XL-1537 (7TPS8003)

接线图：

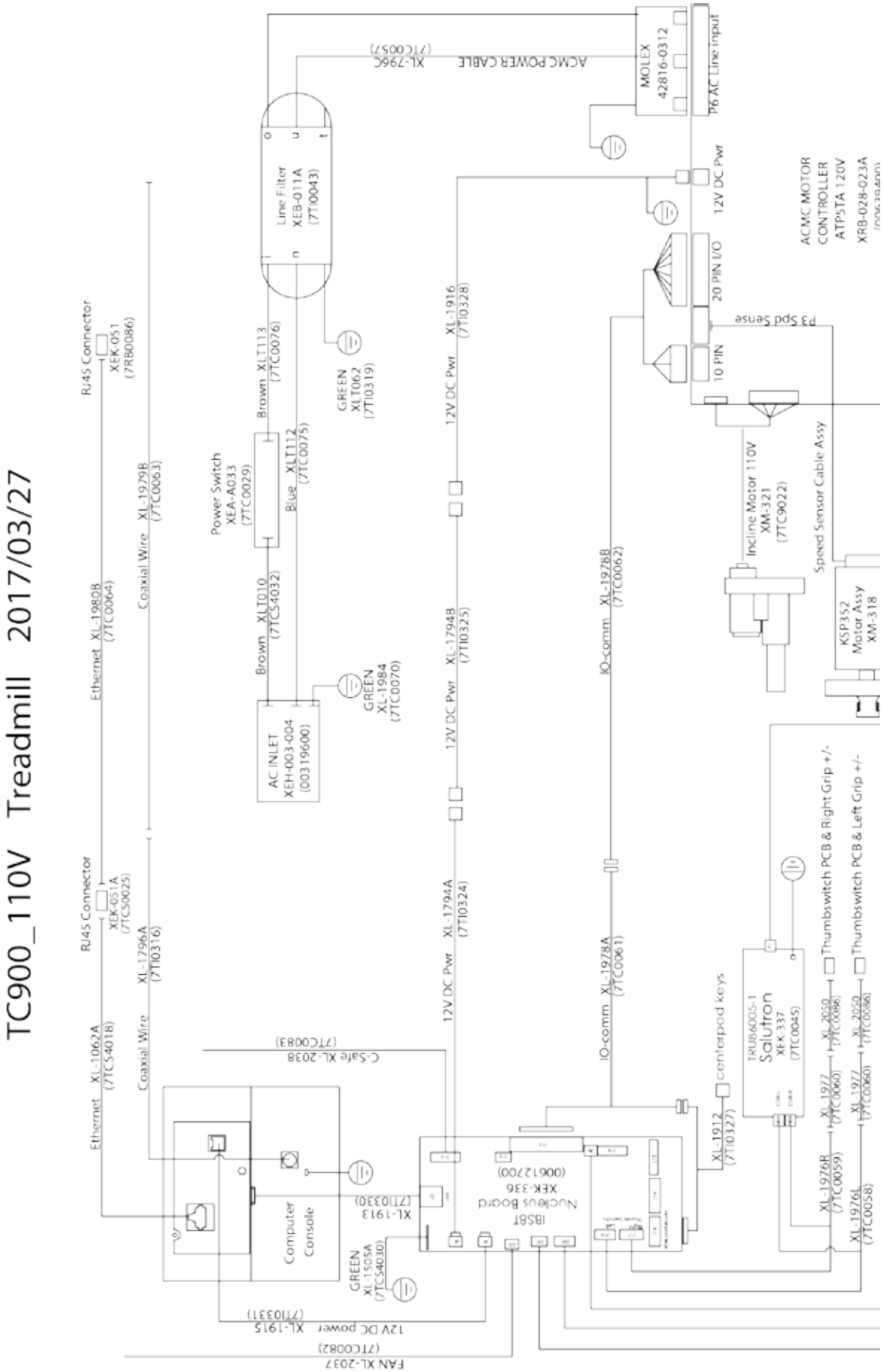
TC900_110V Treadmill 2017/03/27
MOLEX 42816-0312
P6 AC Line input
ACMC POWER CABLE XL-796C (7TC0057)
Line Filter XEB-011A (7TI0043)
12V DC Pwr
20 PIN I/O
10 PIN
P3 Spd Sense
ACMC MOTOR CONTROLLER ATPSTA 120V XRB-028-023A
Incline Motor 110V XM-321 (7TC9022)
Speed Sensor Cable Assy
KSP352 Motor Assy XM-318
Power Switch XEA-A033 (7TC0029)
Brown XLT113 (7TC0076)
Blue XLT112 (7TC0075)
Brown XLT010 (7TC54032)
GREEN XLT062 (7TI0319)
GREEN XL-1984 (7TC0070)
AC INLET XEH-003-004 (00319600)
12V DC Pwr XL-1916 (7TI0328)
12V DC Pwr XL-1794B (7TI0325)
12V DC Pwr XL-1794A (7TI0324)
IO-comm XL-1978B (7TC0062)
IO-comm XL-1978A (7TC0061)
RJ45 Connector XEK-051 (7RB0086)
Ethernet XL-1980B (7TC0064)
Coaxial Wire XL-1979B (7TC0063)
RJ45 Connector XEK-051A (7TC9025)
Ethernet XL-1062A (7TC54018)
Coaxial Wire XL-1796A (7TI0316)
C-Safe XL-2038 (7TC0083)
Computer Console
GREEN XL-1505A (7TC54030)
XL-1913 (7TI0330)
12V DC power XL-1915 (7TI0331)
FAN XL-2037 (7TC0082)
IBSBT Nucleus Board XEK-336 (00612700)
XL-1912 (7TI0327)
centerpod keys
TRUBG005-1 Salutron XEK 337 (7TC0045)
Thumbswitch PCB & Right Grip +/-
Thumbswitch PCB & Left Grip +/-
XL-2059 (7TC0066)
XL-2059 (7TC0066)
XL-1977 (7TC0060)
XL-1977 (7TC0060)
XL-1976R (7TC0059)
XL-1976L (7TC0058)

接线图：

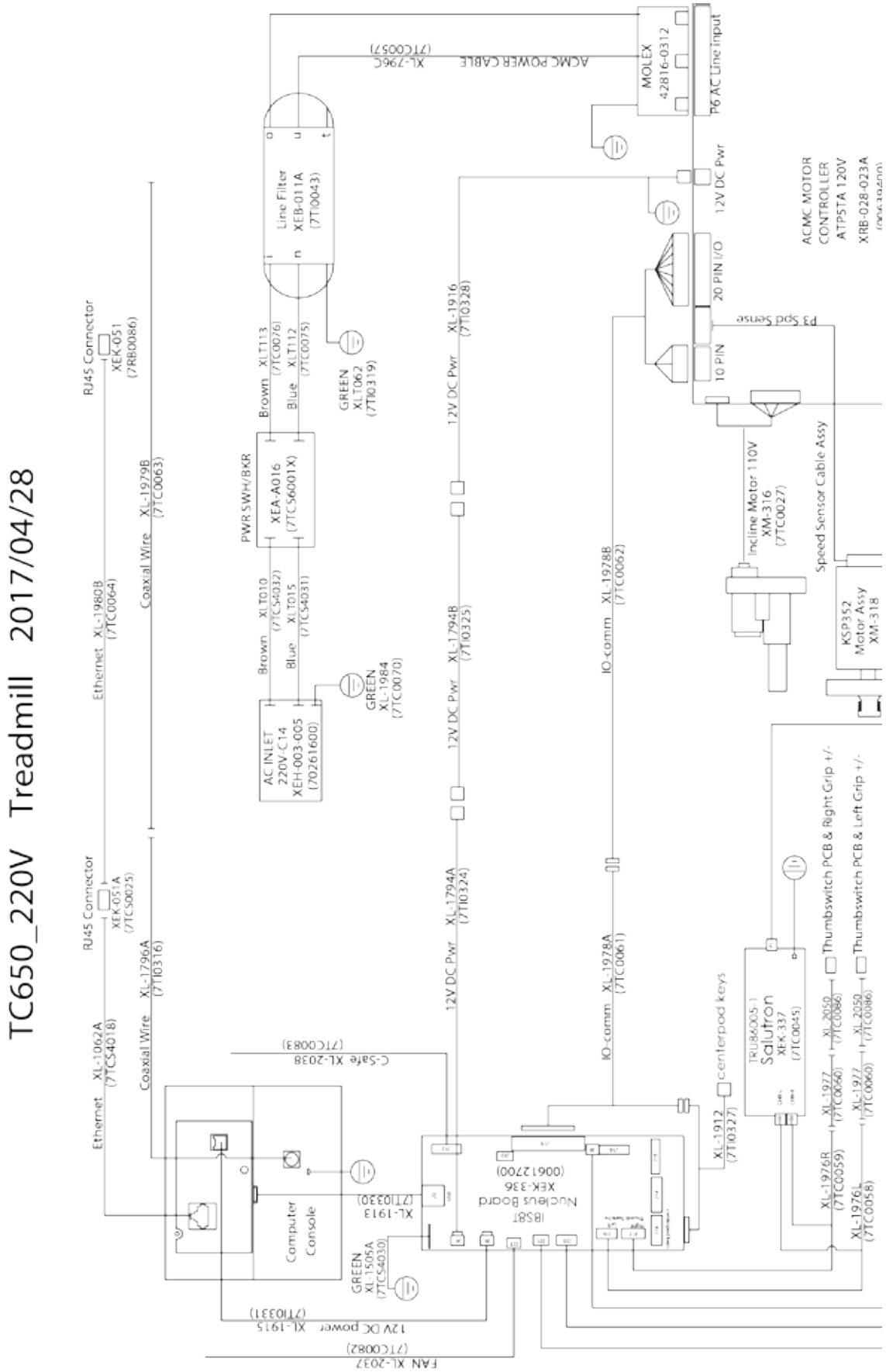
TC650_220V Treadmill 2017/04/28
RJ45 Connector
XEK-051
(7RB0086)
Ethernet XL-1980B
(7TC0064)
Coaxial Wire XL-1979B
(7TC0063)
RJ45 Connector
XEK-051A
(7TC50025)
Ethernet XL-1062A
(7TC54018)
Coaxial Wire XL-1796A
(7TI0316)
AC INLET
220V-C14
XEH-003-005
(70261600)
Brown XLT010
(7TC54032)
Blue XLT015
(7TC54031)
PWR SWH/BKR
XEA-A016
(7TC56001X)
Brown XLT113
(7TC0076)
Blue XLT112
(7TC0075)
Line Filter
XEB-011A
(7TI0043)
GREEN
XL-1984
(7TC0070)
GREEN
XLT062
(7TI0319)
ACMC POWER CABLE XL-7960
(7TC0057)
MOLEX
42816-0312
P6 AC Line Input
12V DC Pwr
20 PIN I/O
10 PIN
P3 Spd Sense
ACMC MOTOR
CONTROLLER
ATPSTA 120V
XRB-028-023A
12V DC Pwr XL-1916
(7TI0328)
12V DC Pwr XL-1794B
(7TI0325)
12V DC Pwr XL-1794A
(7TI0324)
IO-comm XL-1978B
(7TC0062)
IO-comm XL-1978A
(7TC0061)
Incline Motor 110V
XM-316
(7TC0027)
Speed Sensor Cable Assy
KSP352
Motor Assy
XM-318
Thumbswitch PCB & Right Grip +/-
Thumbswitch PCB & Left Grip +/-
TRU84005-1
Salutron
XEK-337
(7TC0045)
centerpod keys
XL-1912
(7TI0327)
XL-2050
(7TC0086)
XL-1977
(7TC0060)
XL-1976R
(7TC0059)
XL-1976L
(7TC0058)
C-Safe XL-2038
(7TC0083)
Computer
Console
XL-1913
(7TI0330)
GREEN
XL-1505A
(7TC54030)
IBS8T
Nucleus Board
XEK-336
(0061270O)
12V DC power XL-1915
(7TI0331)
FAN XL-2037
(7TC0082)

接线图：

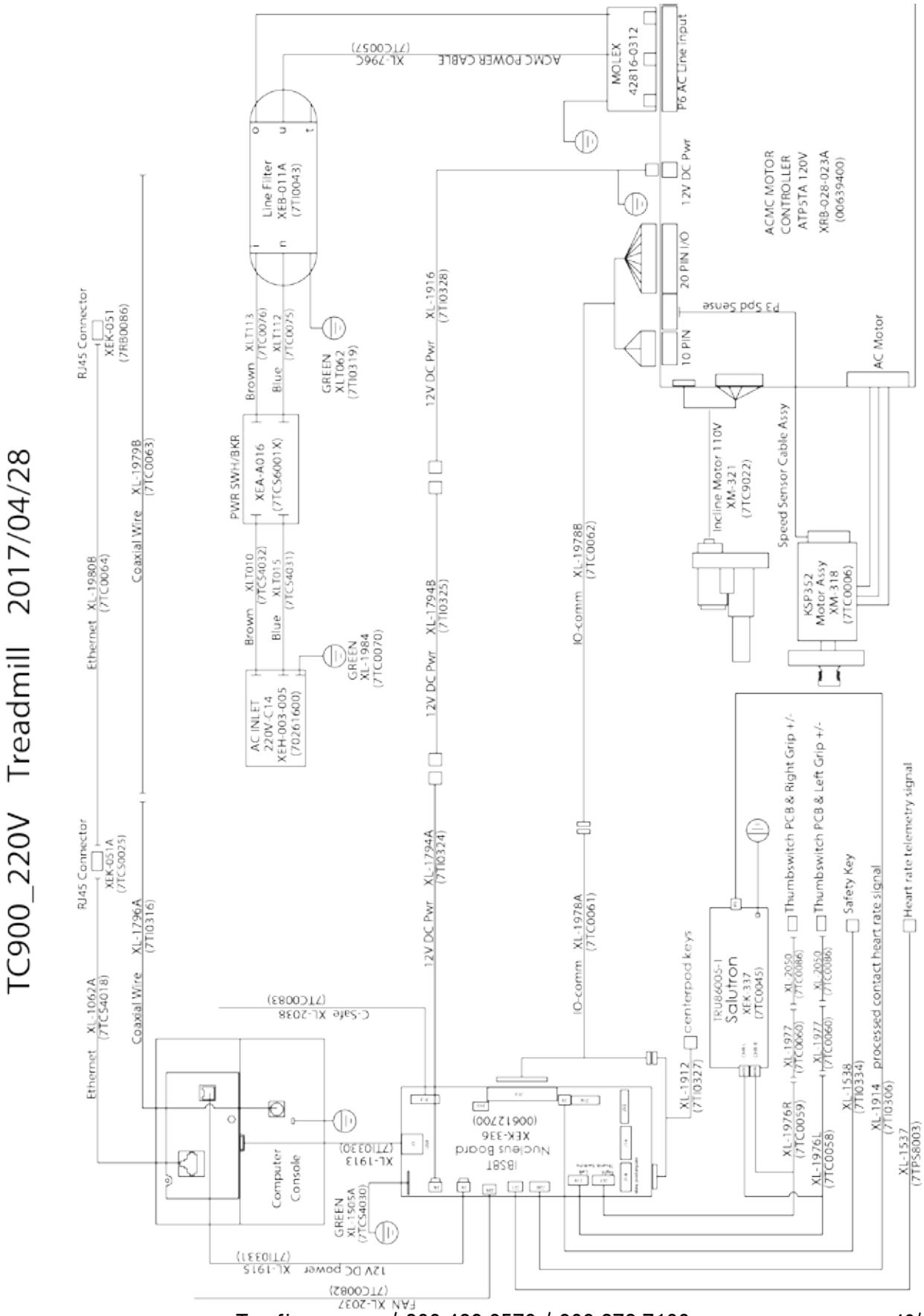
TC900_220V Treadmill 2017/04/28
RJ45 Connector
XEK-051
(7RB0086)
Ethernet XL-1980B
(7TC0064)
Coaxial Wire XL-1979B
(7TC0063)
RJ45 Connector
XEK-051A
(7TC50025)
Ethernet XL-1062A
(7TC54018)
Coaxial Wire XL-1796A
(7TI0316)
AC INLET
220V-C14
XEH-003-005
(7026160D)
Brown XLT010
(7TC54032)
Blue XLT015
(7TC54031)
PWR SW+/BKR
XEA-A016
(7TC56001X)
Brown XLT013
(7TC0076)
Blue XLT012
(7TC0075)
Line Filter
XEB-011A
(7TI0043)
GREEN
XL-1984
(7TC0070)
GREEN
XLT062
(7TI0319)
XL-796C
(7TC0057)
ACMC POWER CABLE
MOLEX
42816-0312
P6 AC Line Input
12V DC Pwr
20 PIN I/O
10 PIN
P3 Spd Sense
ACMC MOTOR
CONTROLLER
ATP5TA 120V
XRB-028-023A
(00639400)
AC Motor
Incline Motor 110V
XM-321
(7TC9022)
Speed Sensor Cable Assy
KSP352
Motor Assy
XM-318
(7TC0006)
12V DC Pwr XL-1916
(7TI0328)
12V DC Pwr XL-1794B
(7TI0325)
12V DC Pwr XL-1794A
(7TI0324)
IO-comm XL-1978B
(7TC0062)
IO-comm XL-1978A
(7TC0061)
C-Safe XL-2038
(7TC0083)
Computer
Console
XL-1913
(7TI0330)
GREEN
XL-1505A
(7TC54030)
12V DC power XL-1915
(7TI0331)
FAN XL-2037
(7TC0082)
IBSBT
Nucleus Board
XEK-336
(00612700)
centerpod keys
TRU86005-1
Salutron
XEK 337
(7TC0045)
XL-1912
(7TI0327)
XL-1976R
(7TC0059)
XL-1976L
(7TC0058)
XL-1977
(7TC0060)
XL-2050
(7TC0086)
Thumbswitch PCB & Right Grip +/-
Thumbswitch PCB & Left Grip +/-
Safety Key
XL-1538
(7TI0334)
XL-1914 processed contact heart rate signal
(7TI0306)
Heart rate telemetry signal
XL-1537
(7TPS8003)

跑步机组装步骤：

Transcend 控制台组装：

步骤 1（地线、数据线和同轴线缆）：

找到来自控制台的地线、同轴线缆和数据线 (USB)。

将底部的两个控制台连接螺丝部分地拧入控制台。

项目	说明	数量
1	地线	1
2	数据线 (USB)	1
3	同轴线缆	1

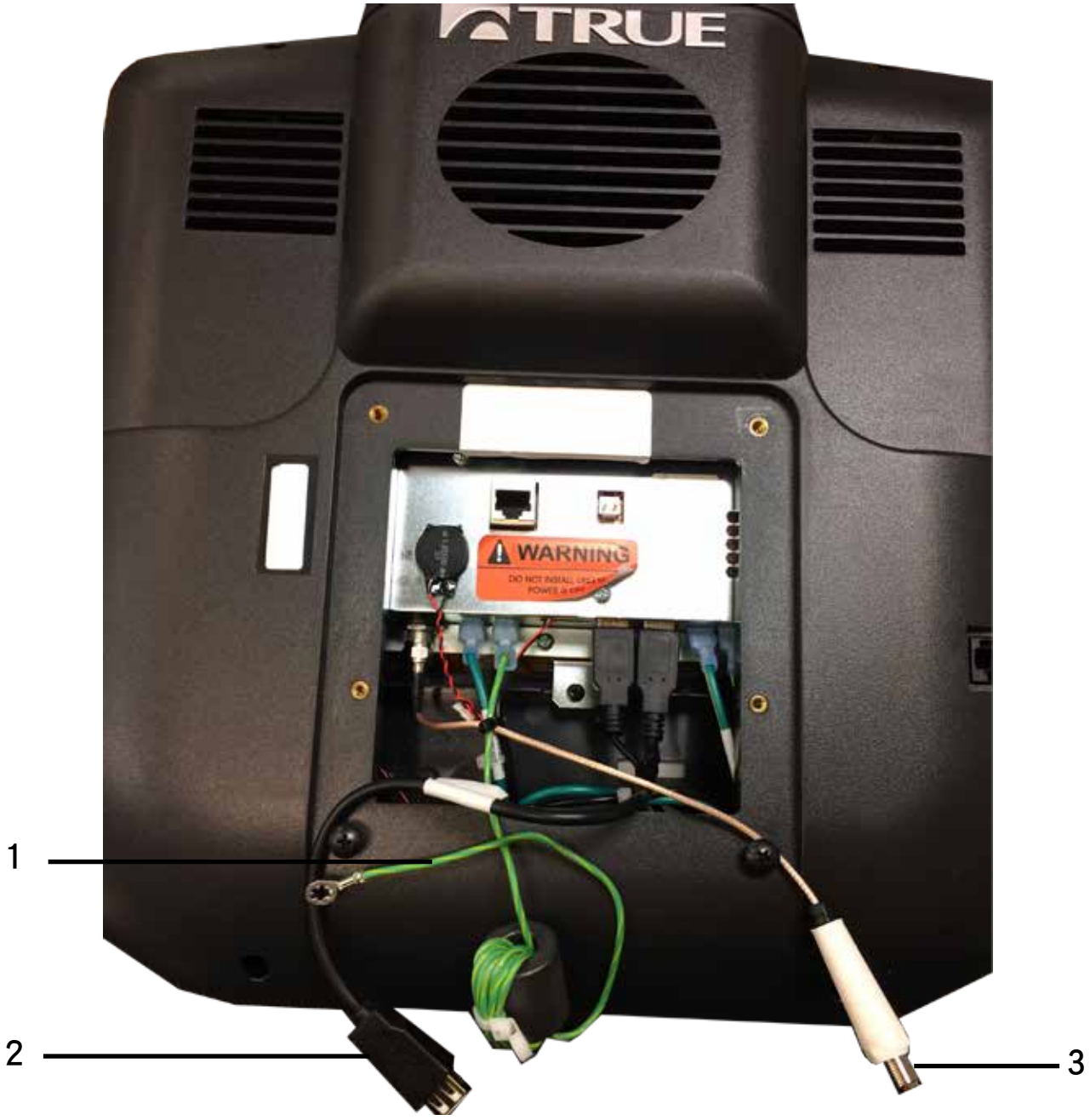

跑步机组装步骤：

Transcend 控制台组装：

步骤 2（控制台安装）：

将地线和数据线 (USB) 穿过控制台杆组件。

将底部的两颗控制台安装螺丝（已部分拧入控制台）拧入控制台杆组件的钥匙孔中。

部分拧入顶部的两颗控制台安装螺丝，然后使用长十字螺丝刀完全拧紧所有四颗控制台安装螺丝。

项目	说明	数量
4	地线	1
5	数据线 (USB)	1

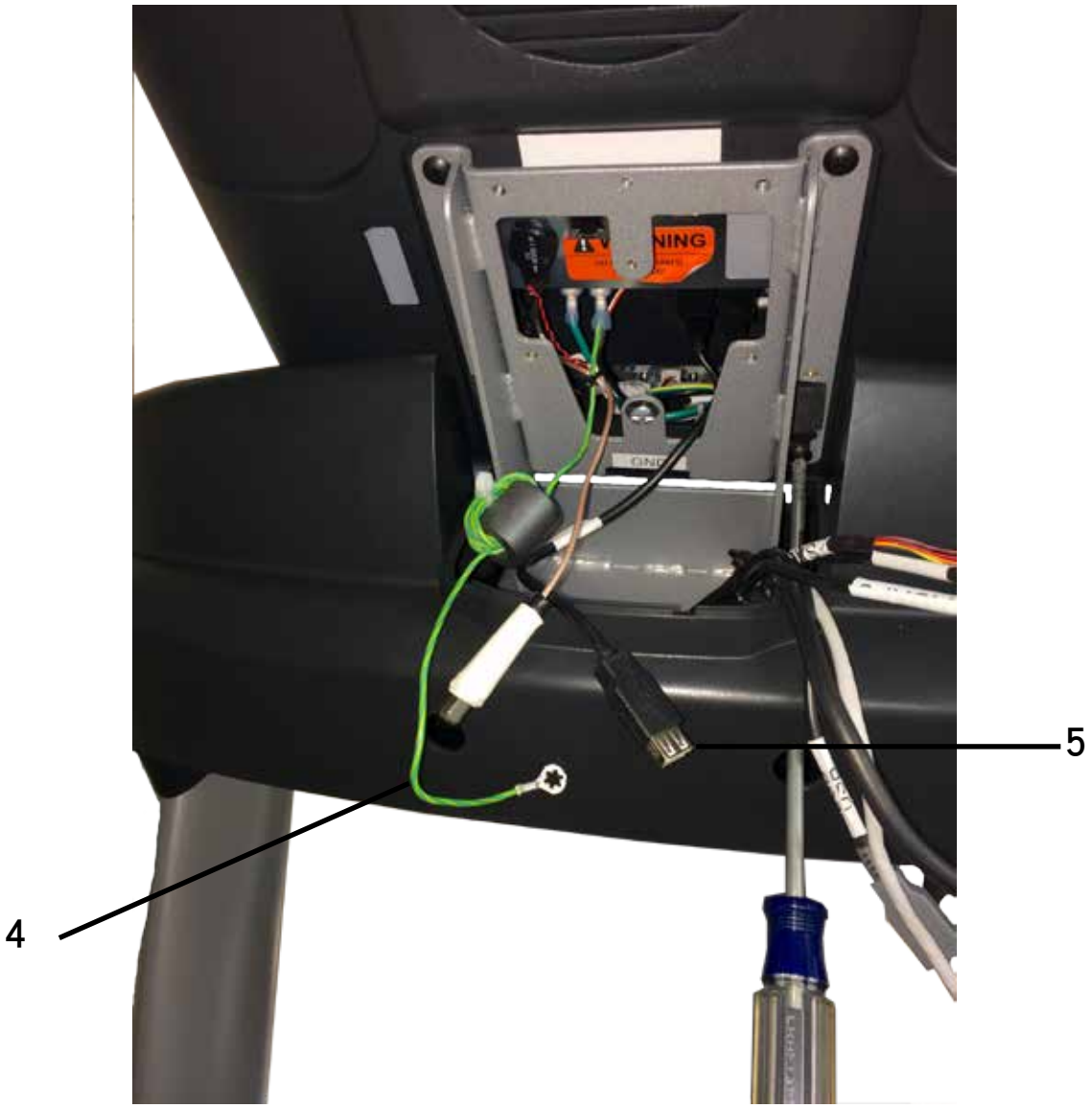

跑步机组装步骤：

Transcend 控制台组装：

步骤 3（数据线和同轴线缆）：

将同轴线缆和数据线 (USB) 连接到其对应位置，如下图所示。

注：将橡胶套定位在同轴线缆连接点上方。

项目	说明	数量
6	数据线 (USB)	1
7	同轴线缆	1

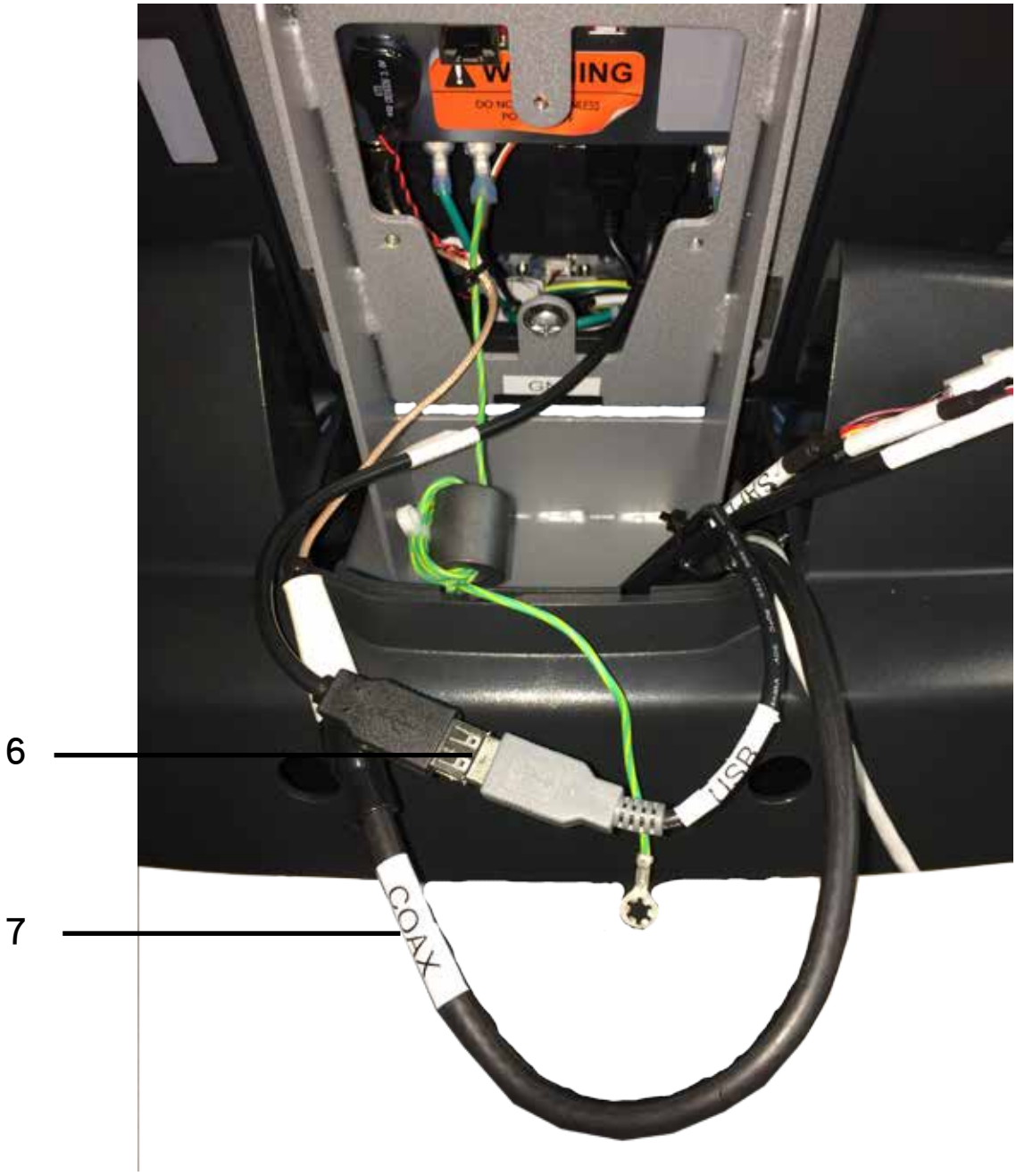

跑步机组装步骤：

Transcend 控制台组装：

步骤 4（控制台接线）：

将辅助电源（AUXPS）和通信线缆（以太网）连接到控制台上的相应端口，将任何多余的线缆放入控制台内。

项目	说明	数量
8	辅助电源线缆	1
9	通信线缆（以太网）	1

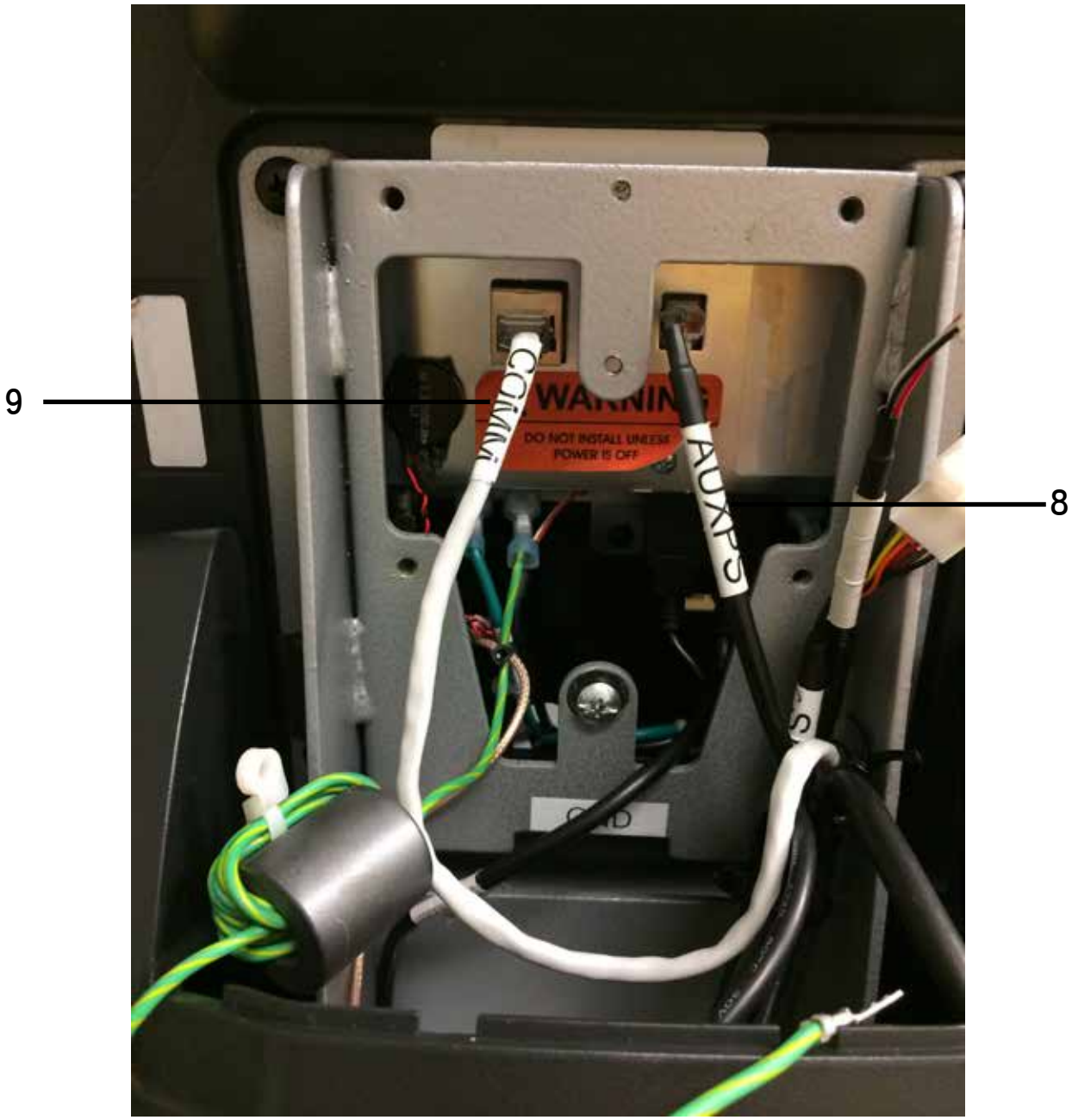

跑步机组装步骤：

Transcend 控制台组装：

步骤 5（电线扎带）：

用一颗 M4 螺丝将地线铁氧体固定到控制台杆组件的指定位置上。

用当前的螺丝将地线圆型端子固定到标有“GND”的控制台杆组件的相应位置。

项目	说明	数量
10	地线	1
11	铁氧体	1
12	电线扎带	1

将未使用的风扇和 CSAFE 线缆定位在轴架内。

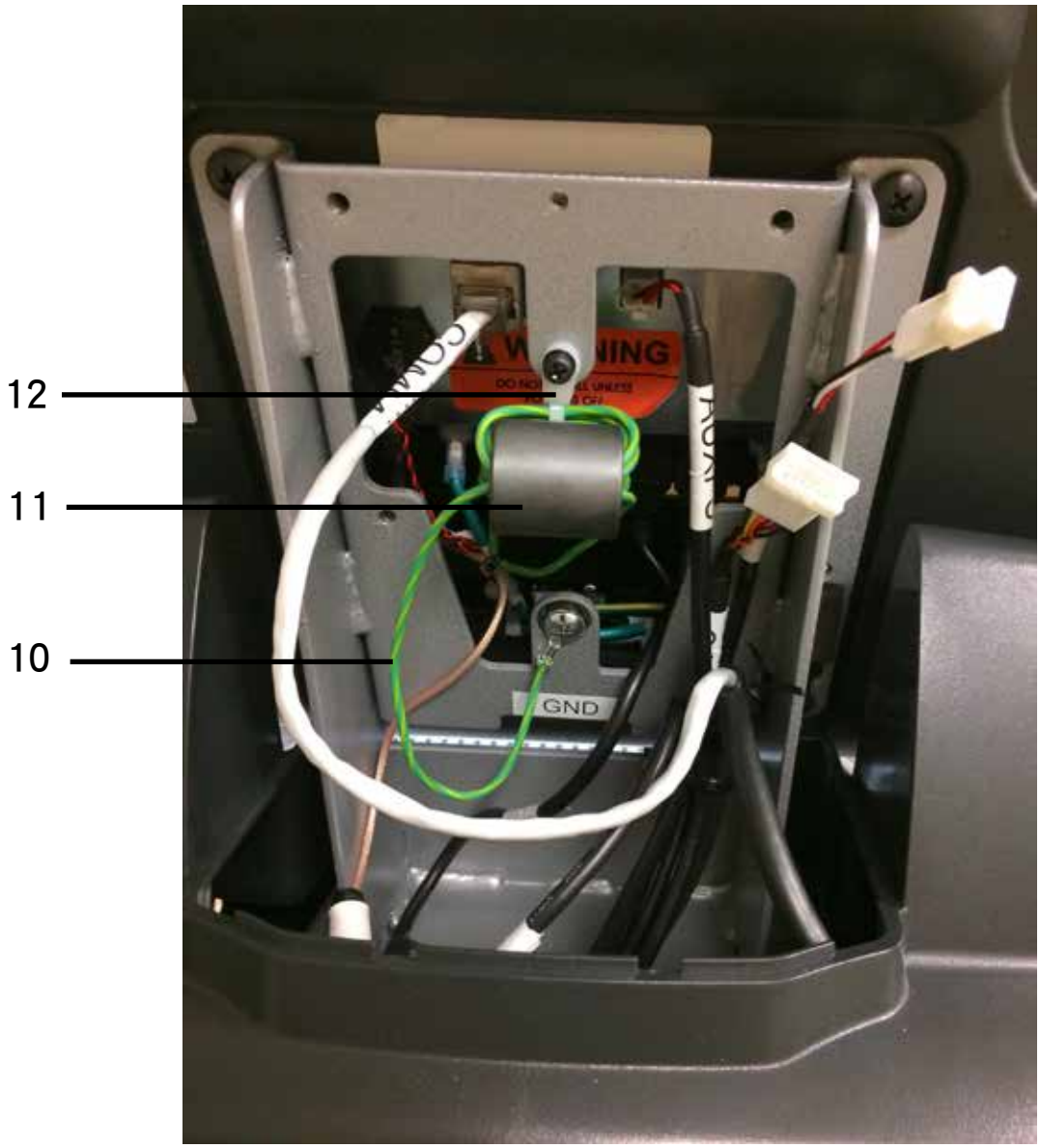

跑步机组装步骤：

Escalate[15] 控制台组装：

步骤 1（地线、同轴线缆和数据线）：

找到来自控制台的地线、同轴线缆和数据线 (USB)。

将底部的两个控制台连接螺丝部分地拧入控制台。

项目	说明	数量
1	地线	1
2	数据线 (USB)	1
3	同轴线缆	1

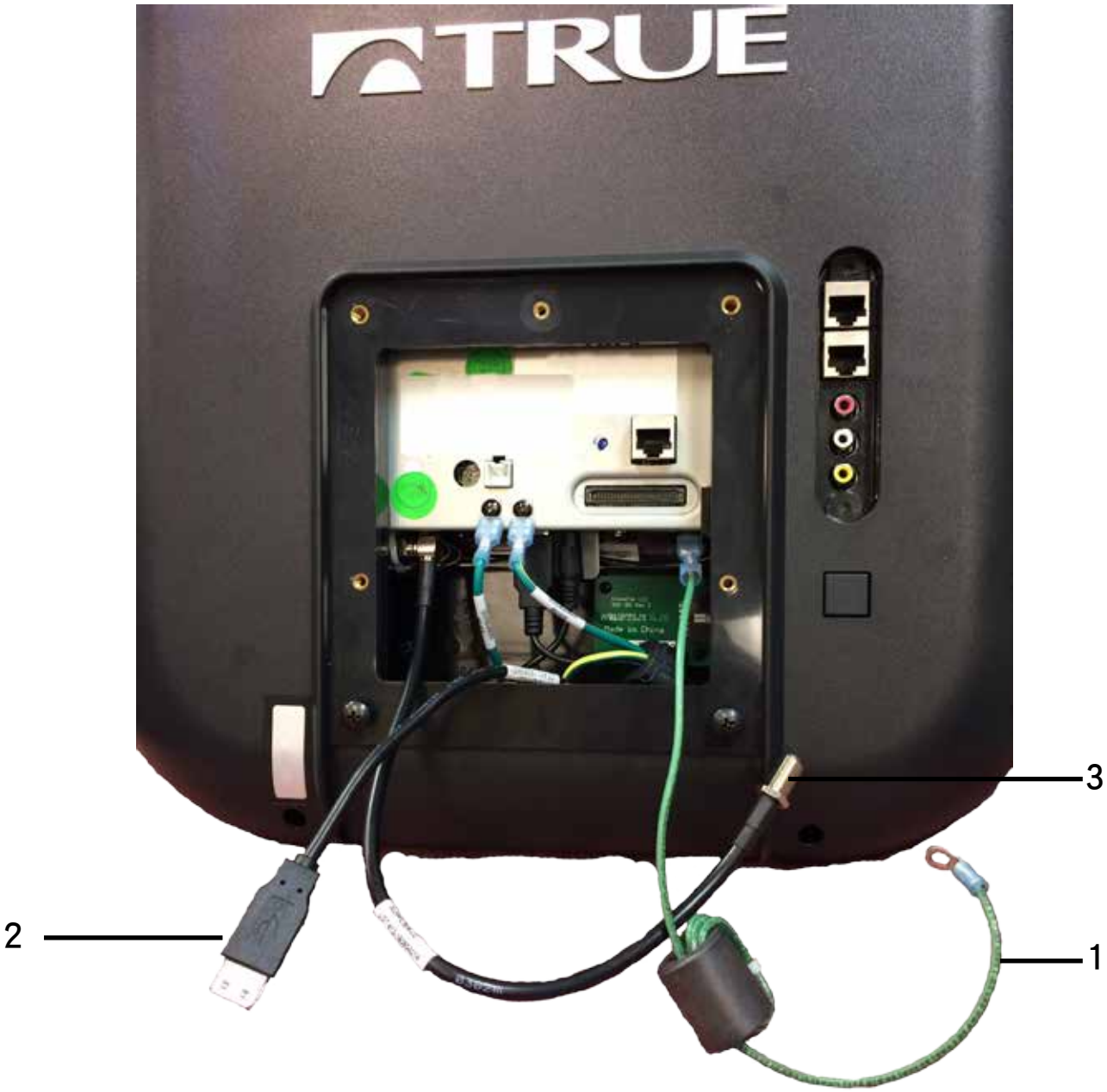

跑步机组装步骤：

Escalate[15] 控制台组装：

步骤 2（控制台安装）：

将地线和数据线 (USB) 穿过控制台杆组件。

将底部的两颗控制台安装螺丝（已部分拧入控制台）拧入控制台杆组件的钥匙孔中。

部分拧入顶部的两颗控制台安装螺丝，然后使用长十字螺丝刀完全拧紧所有四颗控制台安装螺丝。

项目	说明	数量
4	地线	1
5	数据线 (USB)	1

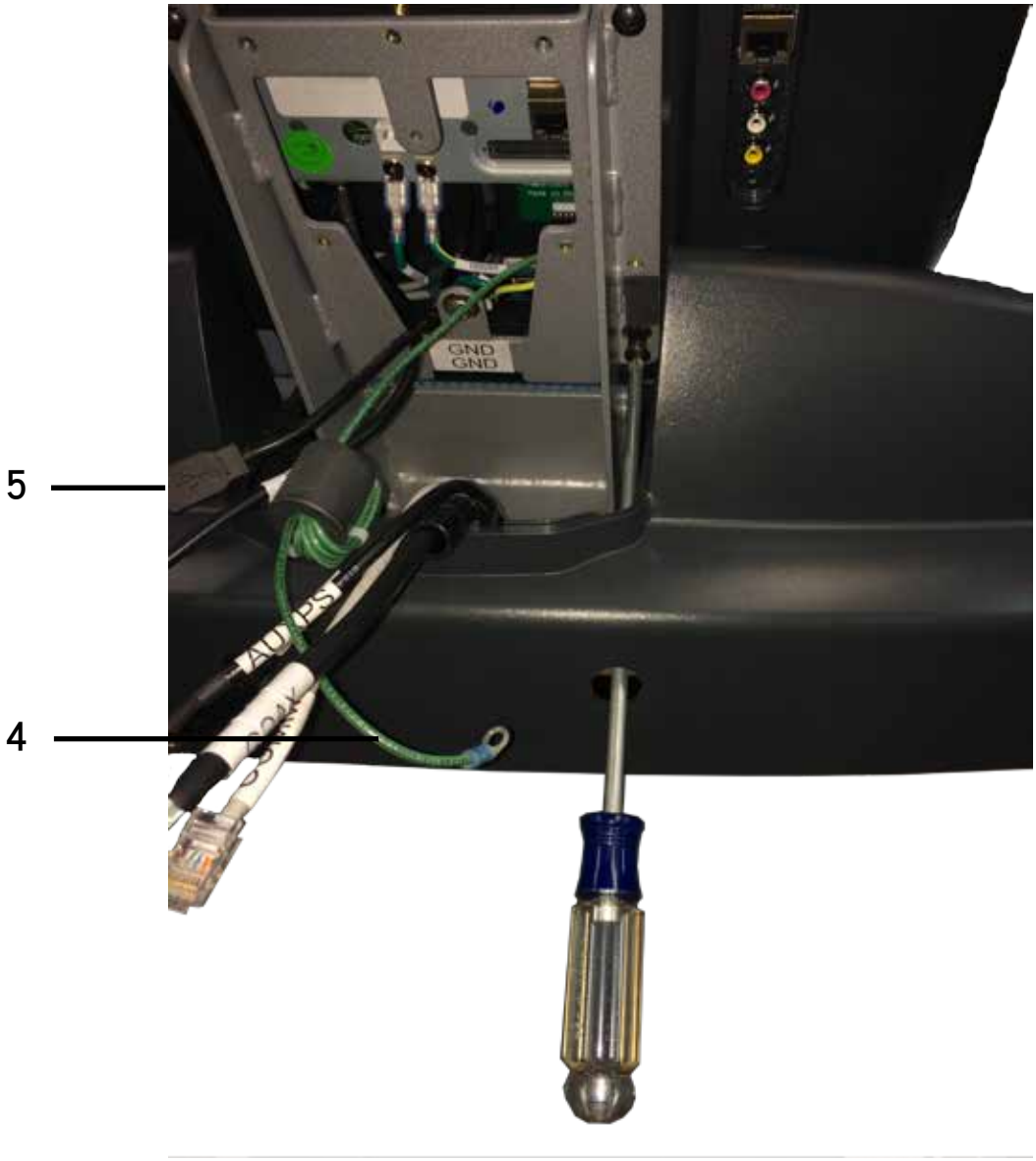

跑步机组装步骤：

Escalate[15] 控制台组装：

步骤 3（控制台接线）：

将数据线 (USB)、辅助电源 (AUXPS)、通信线缆（以太网）和同轴线缆连接到控制台上的相应端口，将任何多余的线缆放入控制台内。

注：将橡胶套定位在同轴线缆连接点上方。

项目	说明	数量
6	辅助电源线缆	1
7	数据线 (USB)	1
8	同轴线缆	1
9	通信线缆（以太网）	1

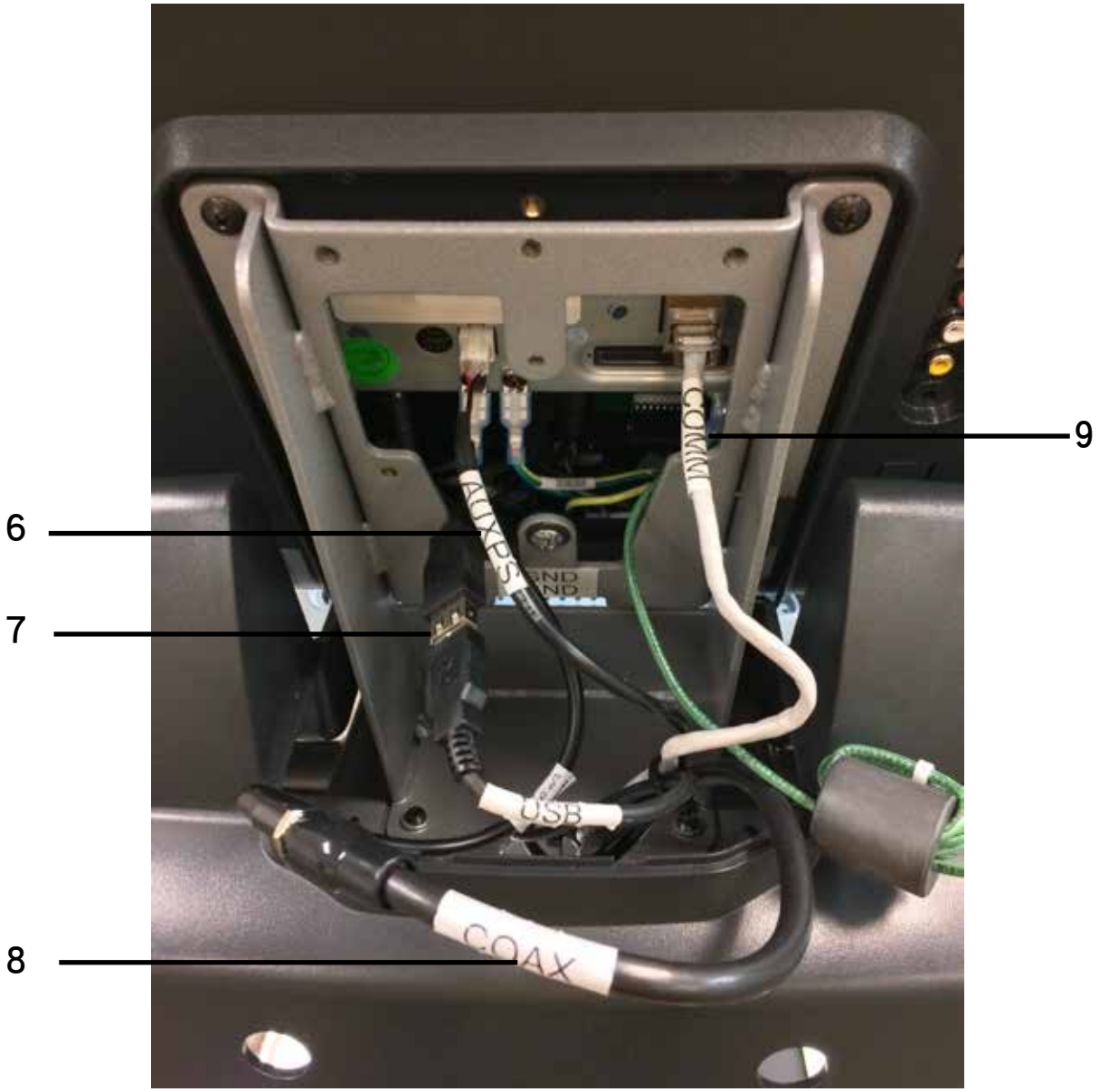

跑步机组装步骤：

Escalate[15] 控制台组装：

步骤 4（地线）：

用一颗 M4 螺丝将地线铁氧体固定到控制台杆组件的指定位置上。

用当前的螺丝将地线圆型端子固定到标有“GND”的控制台杆组件的相应位置。

将未使用的风扇和 CSAFE 线缆定位在轴架内。

项目	说明	数量
10	地线	1
11	铁氧体	1
12	电线扎带	1

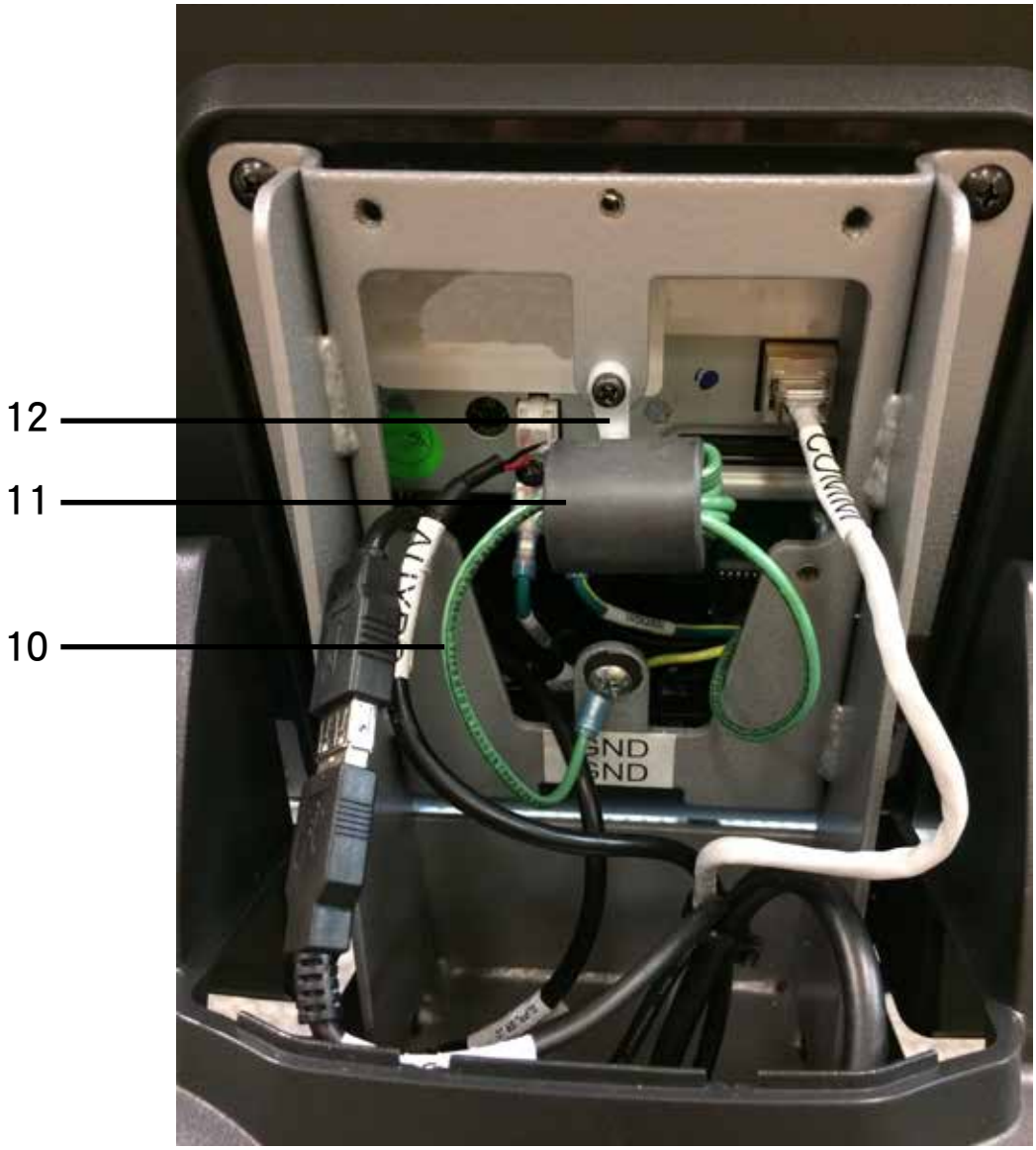

跑步机组装步骤：

Escalate[9] 控制台组装：

步骤 1（地线和数据线）：

找到来自控制台的地线和数据线 (USB)。

将底部的两个控制台连接螺丝部分地拧入控制台。

项目	说明	数量
1	地线	1
2	数据线 (USB)	1

跑步机组装步骤：

Escalate[9] 控制台组装：

步骤 2（控制台安装）：

将地线和数据线 (USB) 穿过控制台杆组件。

将底部的两颗控制台安装螺丝（已部分拧入控制台）拧入控制台杆组件的钥匙孔中。

部分拧入顶部的两颗控制台安装螺丝，然后使用长十字螺丝刀完全拧紧所有四颗控制台安装螺丝。

项目	说明	数量
3	地线	1
4	数据线 (USB)	1

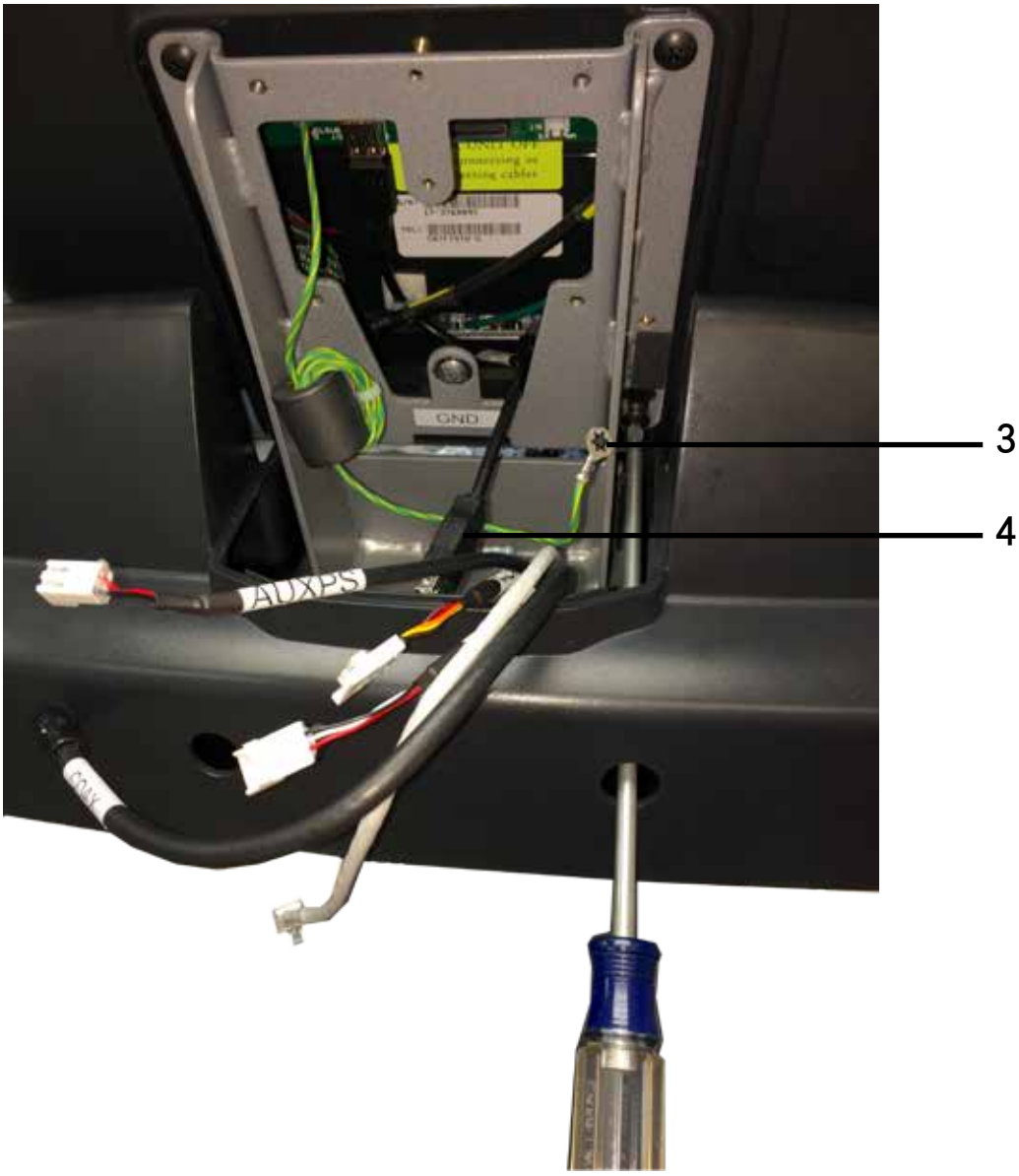

跑步机组装步骤：

Escalate[9] 控制台组装：

步骤 3（控制台安装）：

将数据线（位于控制台杆组件中的 [USB]）连接到适配器线缆（位于控制台中），并将连接器和任何多余的线缆放在控制台的底部。

项目	说明	数量
5	辅助电源线缆	1
6	数据线 (USB)	1

将辅助电源 (AUXPS) 线缆连接到相应的控制台端口。

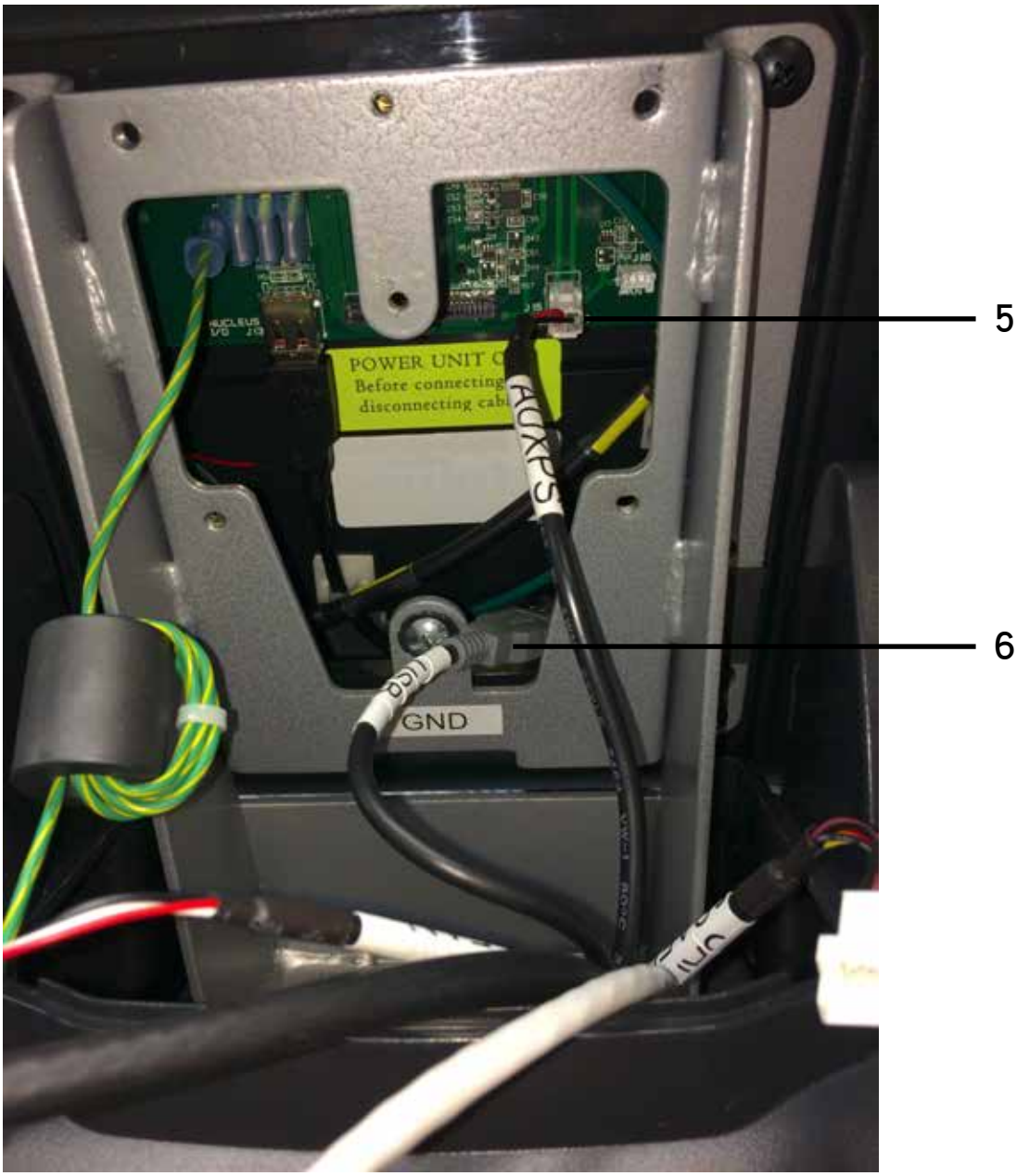

跑步机组装步骤：

Escalate[9] 控制台组装：

步骤 4（地线）：

用一颗 M4 螺丝将地线铁氧体固定到控制台杆组件的指定位置上。

用当前的螺丝将地线圆型端子固定到标有“GND”的控制台杆组件的相应位置。

项目	说明	数量
6	地线	1
7	铁氧体	1
8	电线扎带	2

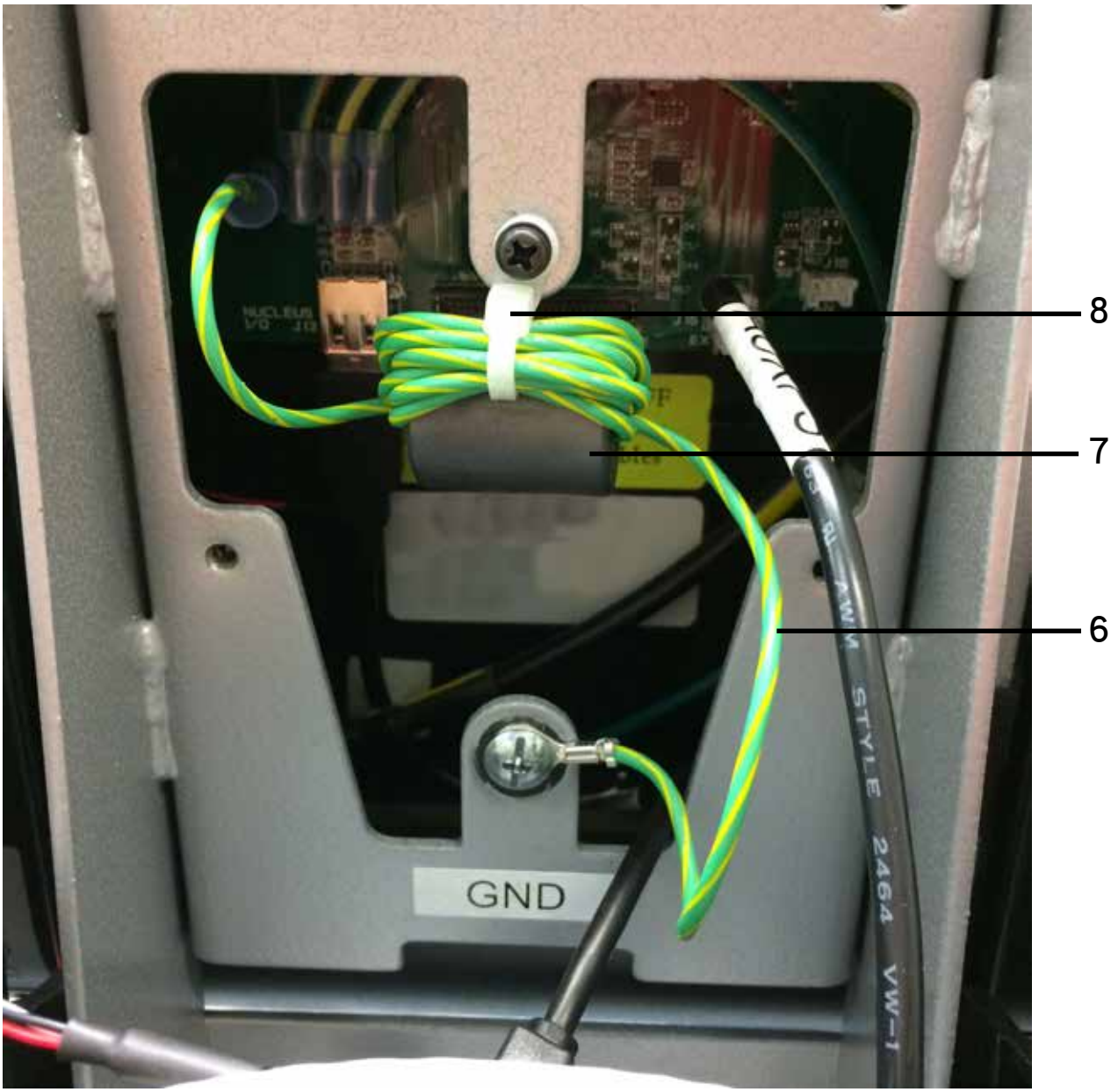

跑步机组装步骤：

Escalate[9] 控制台组装：

步骤 5（控制台接线）：

将未使用的同轴线缆、通信线缆、风扇线缆和 CSAFE 线缆定位在控制台的底部。

注：将橡胶套定位在同轴线缆连接点上方。

项目	说明	数量
9	同轴线缆	1
10	通信线缆（以太网）	1
11	风扇线缆	1
12	CSAFE 线缆	1

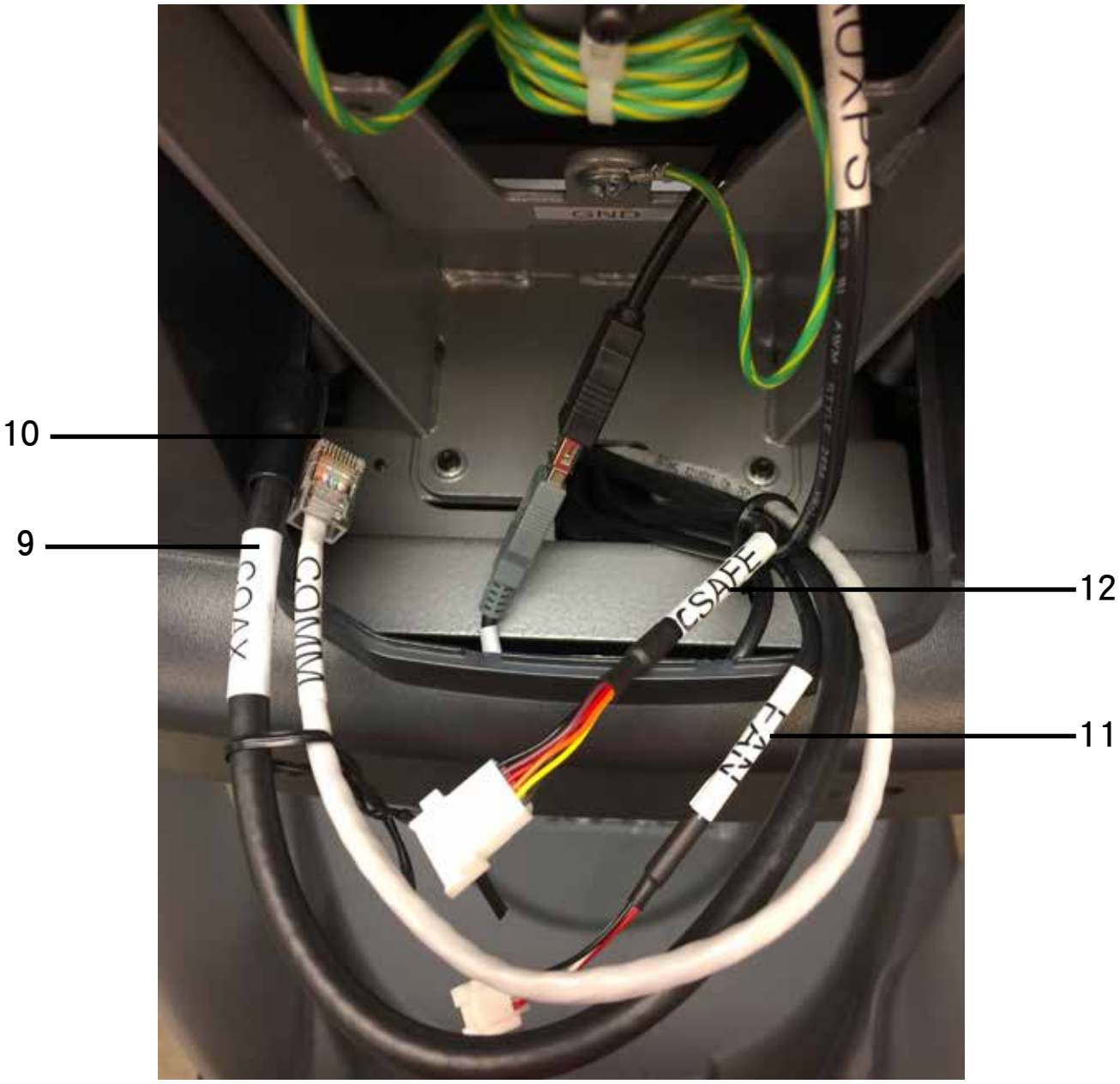

跑步机组装步骤：

Emerge 控制台组装：

步骤 1（地线和数据线）：

找到来自控制台的地线和数据线 (USB)。

将底部的两个控制台连接螺丝部分地拧入控制台。

项目	说明	数量
1	地线	1
2	数据线 (USB)	1

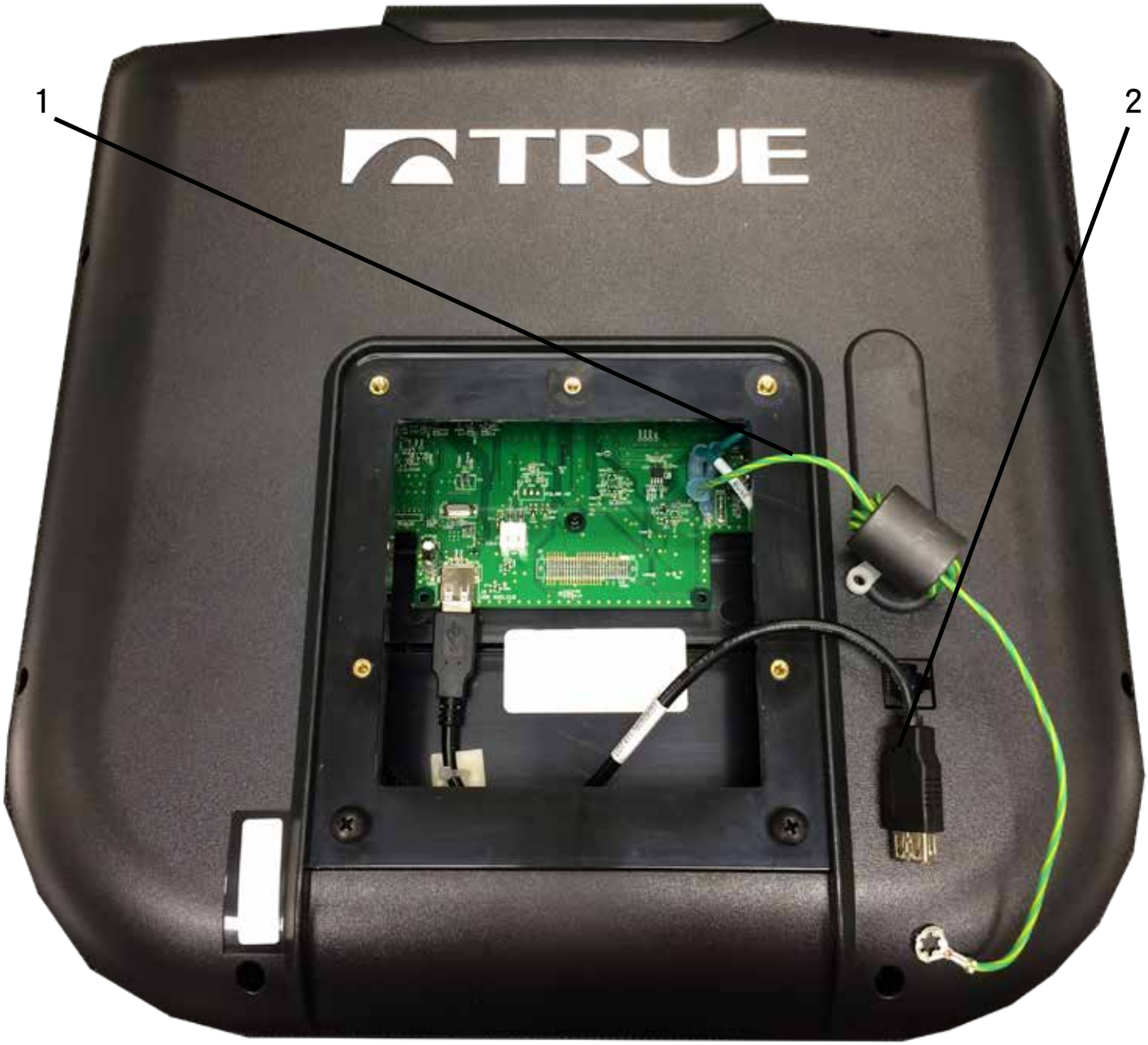

跑步机组装步骤：

Emerge 控制台组装：

步骤 2（控制台安装）：

将地线和数据线 (USB) 穿过控制台杆组件。

将底部的两颗控制台安装螺丝（已部分拧入控制台）拧入控制台杆组件的钥匙孔中。

部分拧入顶部的两颗控制台安装螺丝，然后使用长十字螺丝刀完全拧紧所有四颗控制台安装螺丝。

项目	说明	数量
3	地线	1
4	数据线 (USB)	1

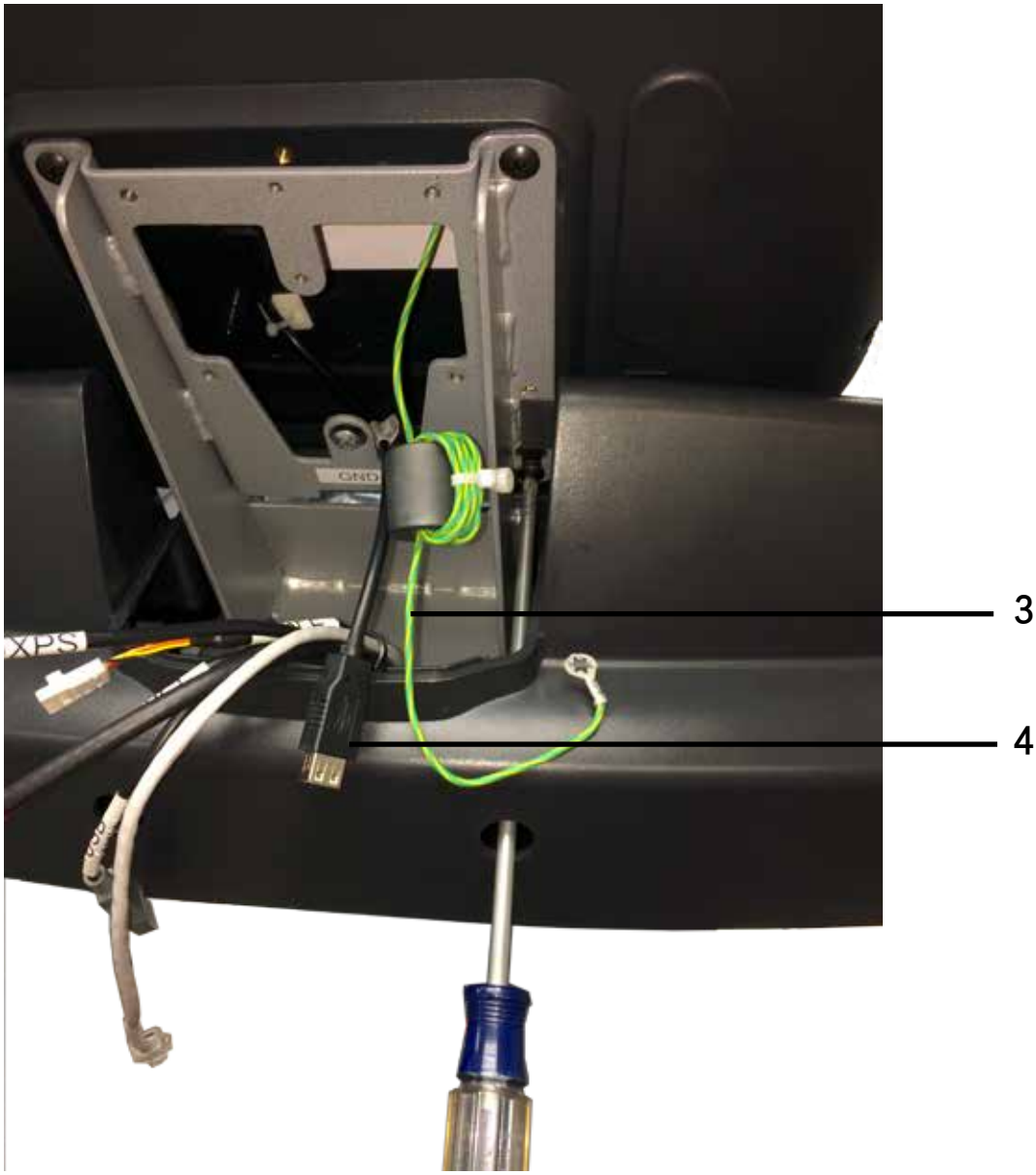

跑步机组装步骤：

Emerge 控制台组装：

步骤 3（USB 和 AUXPS 线缆）：

将数据线（位于控制台杆组件中的 [USB]）连接到适配器线缆（位于控制台中），并将连接器和任何多余的线缆放在控制台的底部。

项目	说明	数量
5	辅助电源线缆	1
6	数据线 (USB)	1

将辅助电源 (AUXPS) 线缆连接到相应的控制台端口。

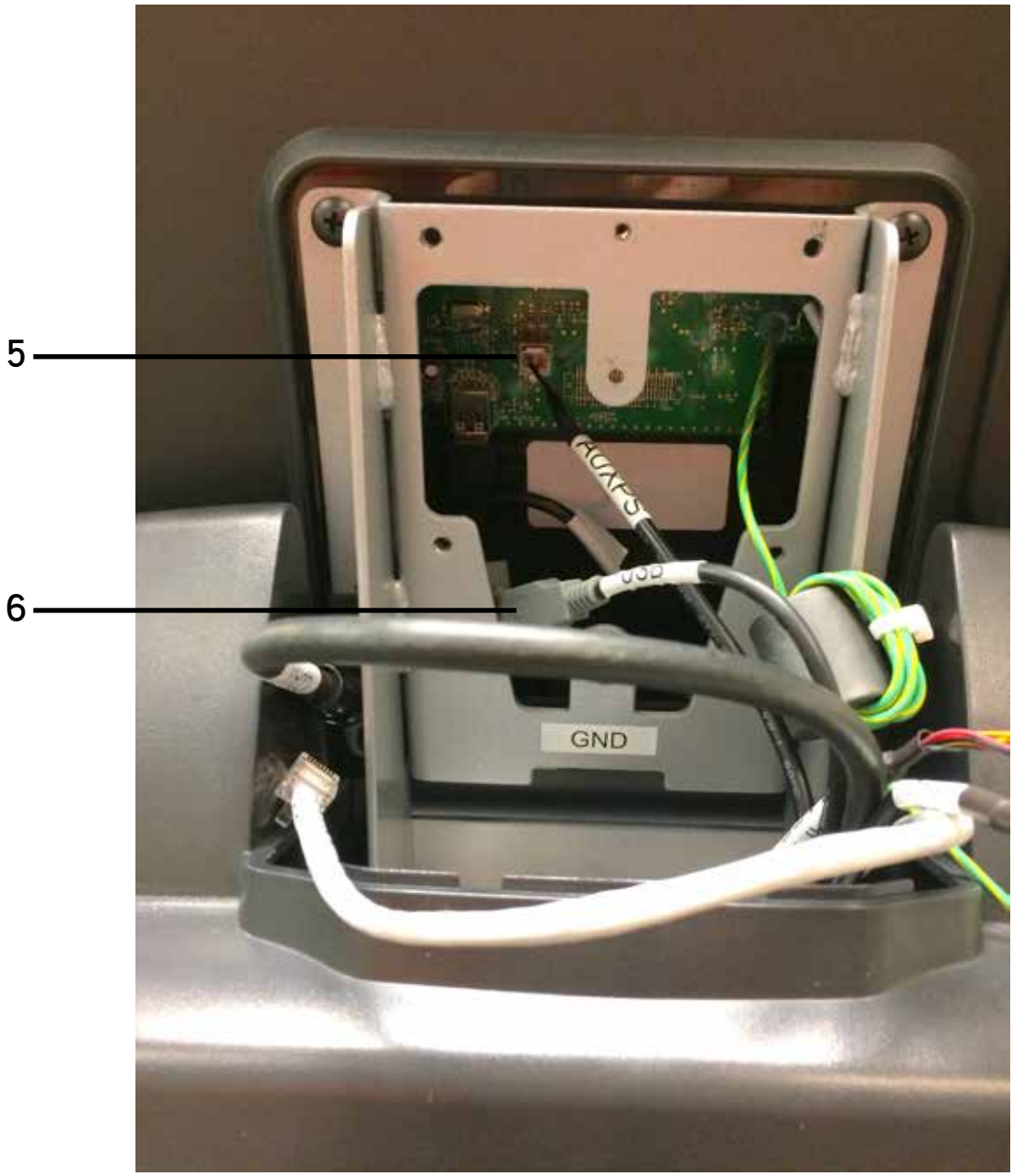

跑步机组装步骤：

Emerge 控制台组装：

步骤 4（地线）：

用一颗 M4 螺丝将地线铁氧体固定到控制台杆组件的指定位置上。

用当前的螺丝将地线圆型端子固定到标有“GND”的控制台杆组件的相应位置。

项目	说明	数量
6	地线	1
7	铁氧体	1
8	电线扎带	2

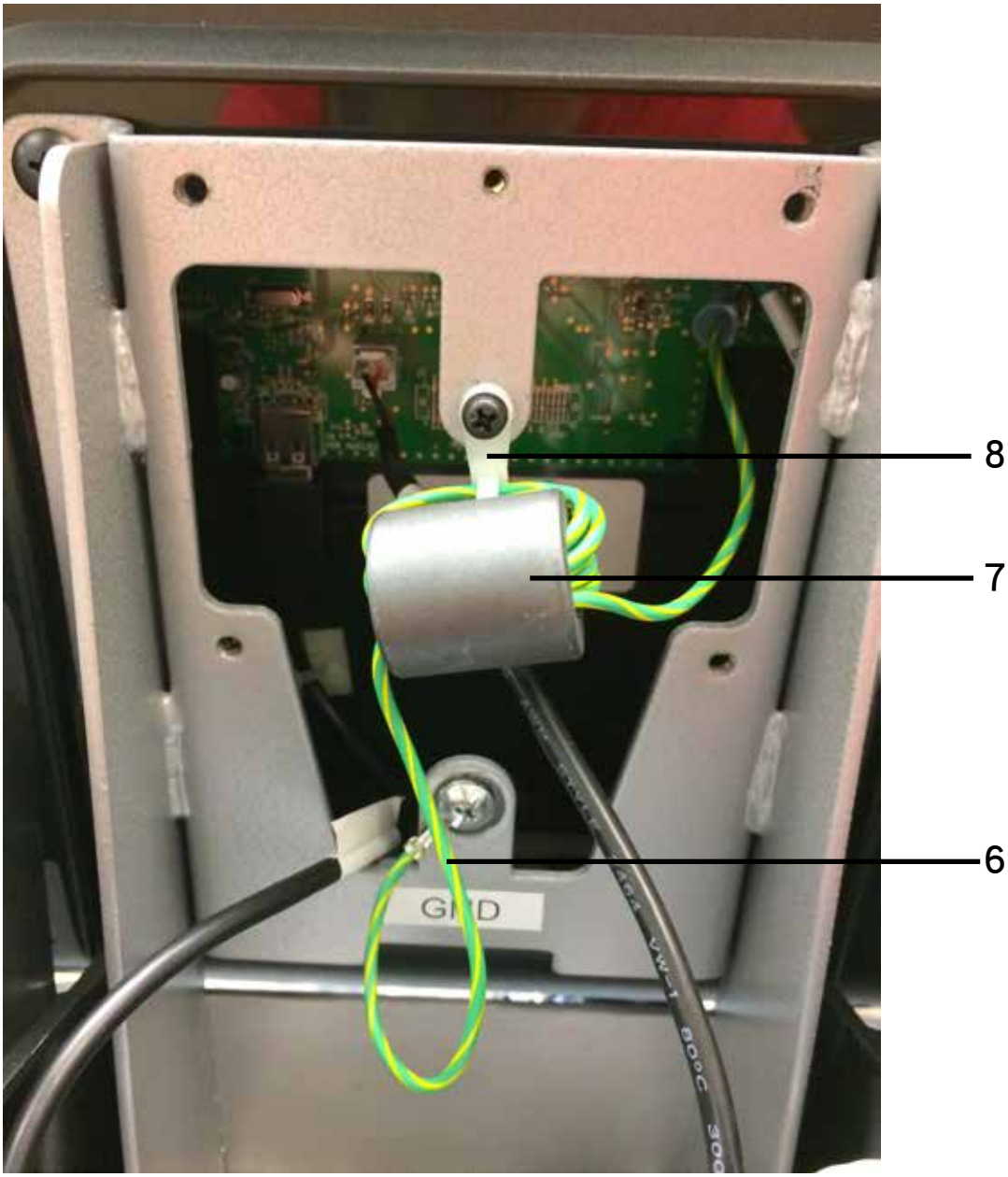

跑步机组装步骤：

Emerge 控制台组装：

步骤 5（控制台接线）：

将未使用的同轴线缆、通信线缆、风扇线缆和 CSAFE 线缆定位在控制台的底部。

注：将橡胶套定位在同轴线缆连接点上方。

项目	说明	数量
9	同轴线缆	1
10	通信线缆（以太网）	1
11	风扇线缆	1
12	CSAFE 线缆	1

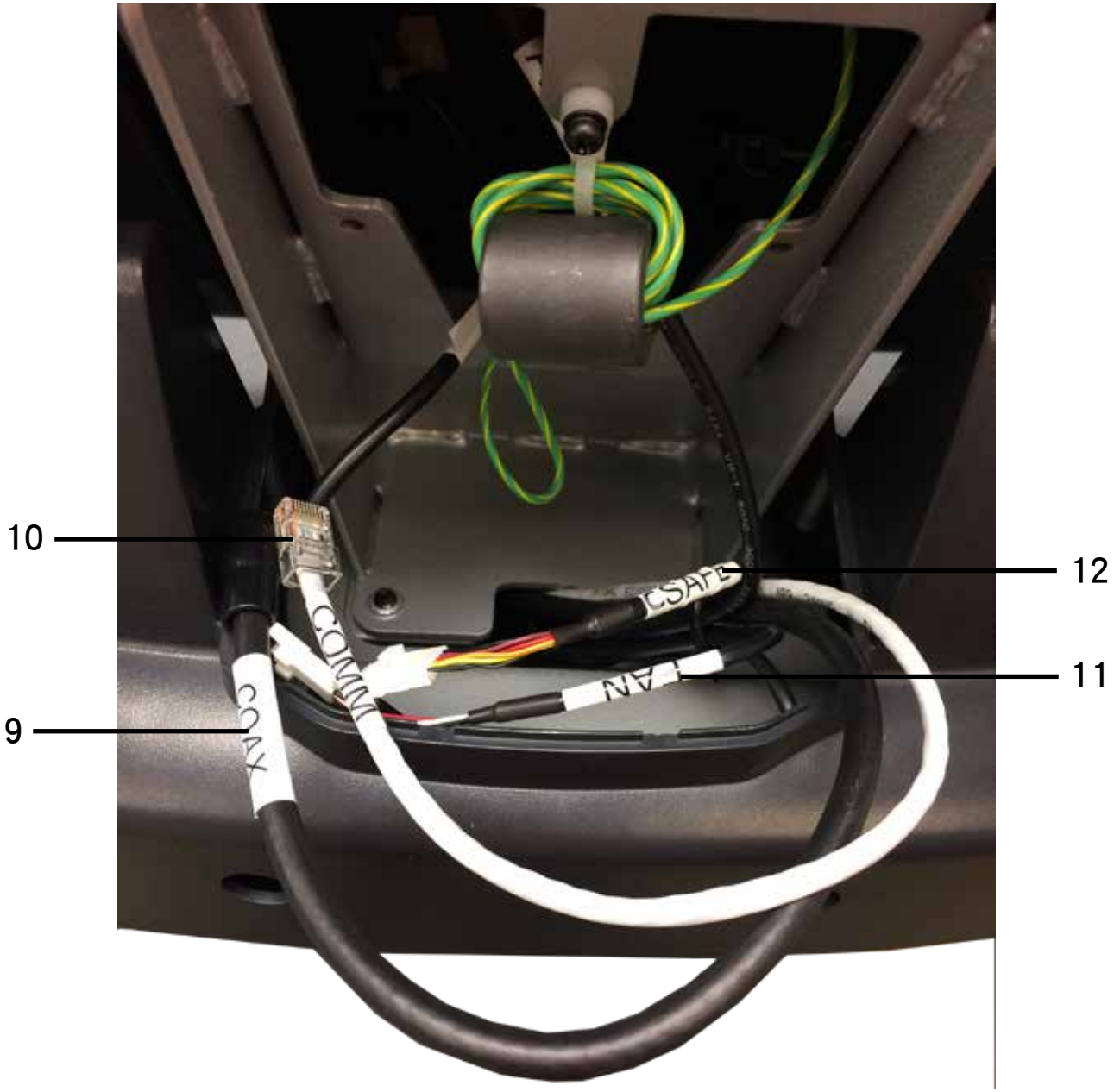

第 3 章：产品概述

跑步机概述：

第 3 章：产品概述

跑步机概述：

控制台组件：
用户可以使用控制台设置运动项目以及在锻炼期间控制 Alpine Runner（有关控制台概述和操作说明，请参阅第 4 章）。

快速访问键：
允许用户快速启动、停止和唤醒 Alpine Runner，或者快速方便地调节 Alpine Runner 的斜度或速度。

接触心率垫：
允许用户不用穿戴无线胸带便可检查心率。
*为提高安全性和准确度，只得在跑带速度低于 4 mph 时使用此功能。

安全（紧急停机）钥匙：
用于连接用户和 Alpine Runner 控制台的系绳安全装置。从控制台拔出钥匙可停止跑带运动，以防紧急情况下受伤。
*安全钥匙必须放在 Alpine Runner 控制台上适当的位置，同时应夹住用户衣物。如果安全钥匙未插入 Alpine Runner，Alpine Runner 将不会工作。

跑带：
Alpine Runner 的运动面，用户可在上面行走或跑步。

跨座盖板：
跑带两侧的固定盖板，允许用户在启动期间或出现紧急情况时安全地跨立在跑带上。

跑带调节螺栓：
允许用户根据需要调整跑带轨道和张紧力的调节装置。

电源开关：
允许用户或工作人员打开或关闭 Alpine Runner 的电源。

断路器：
用于防止 Alpine Runner 电流过大的安全设备。

电源线：
从壁装插座为 Alpine Runner 供电。

水平调节支脚：
用于辅助调节 Alpine Runner 水平度的可调系统。

第 5 章：保养与维护

保养与维护：

执行本节规定的小型维护操作非常重要。不按照此处规定对跑步机进行维护会导致《TRUE Fitness 保修卡》无效。为了减少电击的危险，在进行清洁或执行任何维护操作之前，请务必拔下装置的电源。

检查：

TRUE Fitness 不负责执行或定期维护或检查。用户应当每天检查跑步机。检查安全系绳是否破损、磨损或缺失。立即更换缺失或破损的安全系绳。将安全夹夹住您的衣物之前，切勿在跑步机上进行锻炼。聆听并观察传动带是否打滑、紧固件是否松动、是否有异常噪音、电源线是否破损或磨损、是否有任何其他表明设备需要维修的迹象。如果发现上述任一迹象，需要进行维修。如果未进行适当维修或更换受损部件，请勿尝试使用跑步机。

重要事项：

如果确定跑步机需要维修，请确保脚跑步机没有使用不慎。关闭装置电源，然后将电源线从电源中拔下。取下磁性安全钥匙和安全夹，将其存放在安全的地方。确保其他用户知道跑步机需要维修。

*要订购部件或联系 TRUE 授权维修代表，请访问 www.truefitness.com。

清洁设备：

每次使用后：

- 使用 GymWipes 抗菌湿纸巾或喷有混合溶液（30 份水兑 1 份温和洗涤剂）的软布擦拭所有外露表面。
- 使用 LCD/屏幕清洁器或喷洒 1 份 91% 异丙醇兑 1 份水的溶液，弄湿软布擦拭控制台表面。这有助于清洁手印、灰尘和污垢。

每周：

- 用真空吸尘器清洁跑步机和任何电机盖通风口底下或周围以及跨座盖板底下堆积的尘垢。通风口堵塞会导致传动电机、斜度电机和电机控制板无法充分冷却，缩短其使用寿命。
- 检查跑带的校准和张紧力是否适当。如需调整跑带，请参见以下几页的“跑带校准”和“拉紧跑带”部分。

⚠ 注意事项：

切勿使用任何酸性清洁剂。否则会削弱涂料或粉末涂层，而且可能会导致《TRUE Fitness 保修卡》失效。切勿将水或喷雾液洒在跑步机的任何部件上。在使用前，将跑步机完全风干。经常用真空吸尘器清扫器械底下的地面可避免尘垢堆积，尘垢会影响器械的顺畅运行。用软尼龙刷清洁跑带。切勿直接在踩踏带底下清洁。大多数工作机构藏在跑步机电机盖和基座内部。但是，跑步机主要依靠低摩擦来实现高效工作。为保证低摩擦，器械的跑带、踏台和内部机构须尽量保持干净。

第 5 章：保养与维护

跑带校准：

适当的跑带校准能够让跑带保持在中心位置，确保顺畅运行。重新校准跑带需进行一些简单的调整。如不确定如何执行此步骤，请致电 TRUE 服务部门。

⚠ 注意事项：

校准跑带时需特别小心。调整后辊子或在其附近工作时，请关闭跑步机电源。脱掉所有宽松的衣物，并将头发向后扎起。切勿让手指和任何其他物体接触跑带和辊子，特别是辊子前面和跑板后面。如果跑带或辊子中卡有异物，跑步机不会立即停下来。

⚠ 注意事项：

如果听到任何摩擦声或者跑带有受损迹象，请按 STOP（停止）键立即停止跑带。请联系 TRUE 服务部门。绕到器械后方，花几分钟时间观察一下跑带。跑带应位于跑板中央。如果跑带偏离中心位置，必须进行调整。

重要事项：

跑带未校准导致的跑带撕裂或磨损不在《TRUE Fitness 保修卡》保修范围内。要停止跑带，请按 STOP（停止）键。关闭跑步机电源。

⚠ 注意事项：

为保证您的安全，在进行任何调整之前应使用电源开关关闭跑步机电源。器械上站有人时切勿调整跑带。

⚠ 注意事项：

每次拧调节螺栓时，切勿超过 1/4 圈。过度拧紧螺栓会损坏跑步机。如果不确定如何调整跑带，请致电 TRUE 服务部门。

注：正确校准跑带后，可以看到跑带位于跑带校准槽的中心位置。该槽位于后辊护罩上。

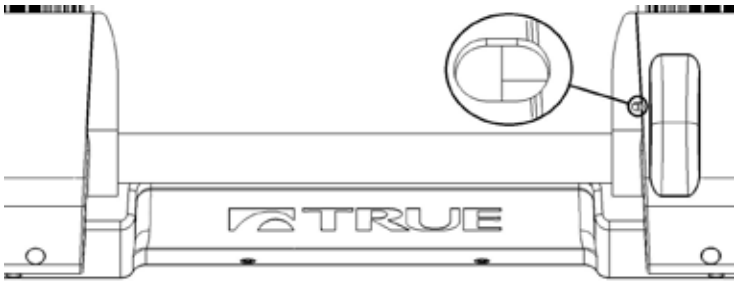

如果跑带偏离右侧太远：

- 找到跑步机后端盖子中的跑带调节螺栓。（为确定左右，请站在跑步机后面，面朝显示屏）。
- 用大小合适的六角扳手或套筒扳手将右调节螺栓顺时针转圈。
- 打开跑步机电源，并以 3mph 的速度启动跑带，在此期间勿靠近跑步机。
- 让跑带自行调整 2 分钟。
- 如需额外调整，请重复以上步骤。

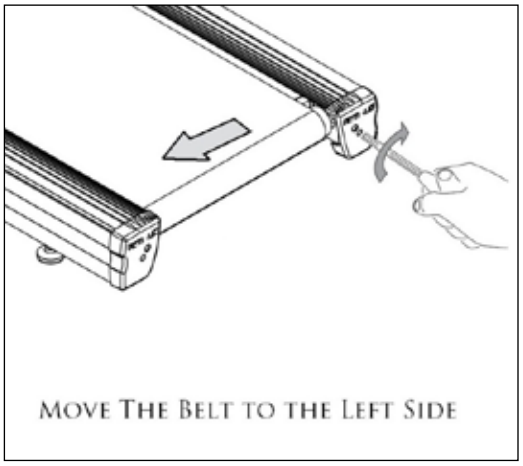

如果跑带偏离左侧太远：

- 找到跑步机后端盖子中的跑带调节螺栓。（为确定左右，请站在跑步机后面，面朝显示屏）。
- 用大小合适的六角扳手或套筒扳手将左调节螺栓顺时针转圈。
- 打开跑步机电源，并以 3mph 的速度启动跑带，在此期间勿靠近跑步机。
- 让跑带自行调整 2 分钟。
- 如需额外调整，请重复以上步骤。

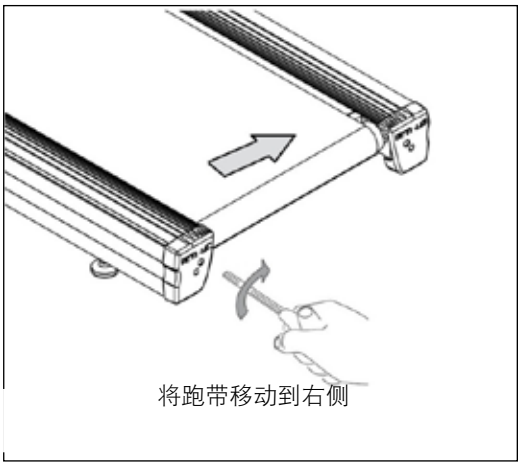

注：校准跑带后，进一步使用前，确认六角扳手已从跑带前盖中的调节螺栓上取下。

拉紧跑带：

如果在跑步机上跑步时有滑动或颠簸感，可能需要拉紧跑带。大多数情况下，跑带已拉伸。拉紧跑带需进行一些简单的调整。如不确定如何执行此步骤，
请致电 TRUE 服务部门。

- 找到跑带前盖中的跑带调节螺栓。
- 取下橡胶盖塞。
- 用大小合适的六角扳手或套筒扳手将两个调节螺栓顺时针转圈。
- 打开装置电源，启动跑带，检查是否仍有滑动感。
- 如需额外调整，请重复以上步骤。

注：拉紧跑带后，进一步使用前，确认两个六角扳手已从跑带前盖中的调节螺栓上取下。

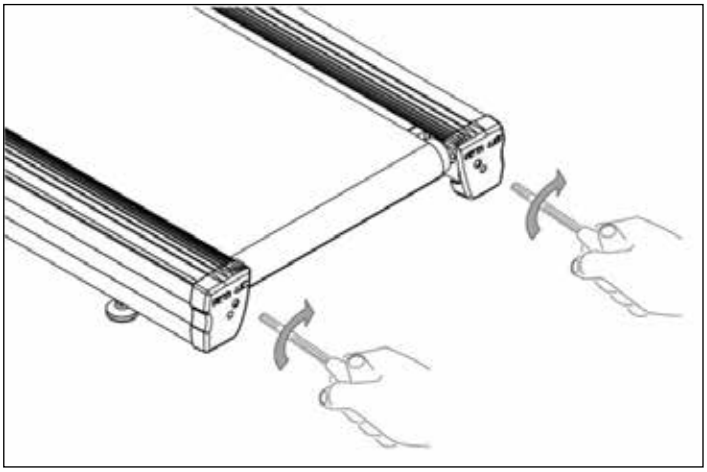

跑带润滑：

对于商用，如果每周使用超过 20 小时，TRUE 建议每三个月加注一次润滑油。

- 找到跑带前盖中的跑带调节螺栓。
- 取下橡胶盖塞。
- 拧松跑带前盖中的跑带调节螺栓。
- 提起跑带，向跑板中心加注润滑油。
- 按上面的说明将跑带置中并重新拉紧。
- 以 2MPH 的速度在跑步机上走大约 60 秒，使跑带和跑板均匀涂上润滑油。

*请联系经销商或访问 www.truefitness.com 获取合适的润滑油。

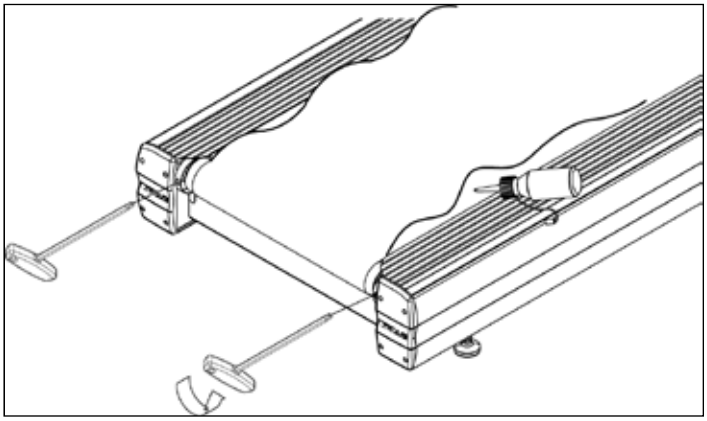

第 5 章：保养与维护

设备调平：

本设备具有可调节的前端水平调节支脚，目的是确保跑合面处于水平状态。如果将本设备置于不平坦的地面上，调节前端支脚可起到一定作用，但可能无法完全补偿极其凹凸的地面。

其他定期预防性维护：

TRUE 建议每个季度让合格的维修技术人员进行定期维护。请联系您的经销商或访问 www.truefitness.com 联系本地 TRUE 授权维修技术人员。

定期预防性维护：

- 记录控制台上的时间、距离和小时数。
- 检查控制台的错误日志。
- 检查跑带和传动带的张紧力和轨道。
- 取下电机盖，用真空吸尘器清洁传动电机、速度感应器罩盖、电机控制板和电机散热仓中的碎屑。
- 搬开跑步机，用真空吸尘器清扫下方的地面。
- 为升降支点（包括后稳定支脚和电机起重螺丝）加注润滑油。
- 为跑带和跑板加注润滑油。
- 检查所有紧固件。
- 检查所有电气连接。
- 检查所有组件是否出现异常或过早磨损。

⚠ 注意事项：

仅使用经 TRUE Fitness 认证的维修提供商。

长期存放：

如果长时间不使用跑步机，关闭其电源。确保将电源线从电源中拔下，并置于适当的位置，以免其损坏或对人员或其他设备造成妨碍。

存放胸带：

将胸带存放在无尘、无垢处，如壁橱或抽屉内。确保避免胸带处于极端温度下。切勿将其存放在温度可能低于 32°F (0°C) 的地方。清洁胸带时，使用蘸有温和肥皂水的海绵或软布进行清洁。使用干净的毛巾将表面彻底擦干。

第 6 章：客户服务

联系维修部：

TRUE Fitness 向您建议收集序列号、型号以及一份申请原因的简要说明。收集好这些信息后，就可以联系销售商或当地维修公司进行预约。（如果您不清楚所在地区有哪些经销商，可以访问我们的网站 www.truefitness.com，使用我们的经销商定位器获取离您最近的经销商的联系信息）。

您也可以致电 800.883.8783 或发送邮件至 service@truefitness.com 联系 TRUE Fitness 的客户支持团队，我们的工作时间是星期一到星期五的正常工作时间。

TRUE FITNESS 维修部
865 HOFF ROAD
ST.LOUIS, MO 63366
1.800.883.8783
工作时间：上午 8:30 - 下午 5:00（美国中央时区）
电子邮箱：service@truefitness.com

联系销售部：

对 TRUE 产品感兴趣？如需了解任何销售或产品方面的事宜，请联系我们，我们将指派合适的销售代表为您答疑解惑。

TRUE FITNESS HOME OFFICE
865 HOFF ROAD
ST.LOUIS, MO 63366
1.800.426.6570
工作时间：上午 8:30 - 下午 5:00（美国中央时区）
电子邮箱：sales@truefitness.com

第 6 章：客户服务

报告货物或部件破损：

遗憾的是，材料有时可能会在发货过程中受损。如果材料在发货过程中受损，请按照以下指南确定出现受损时应遵守的相应流程。

严重破损：

外包装/内部产品有明显破损。请**拒收**货物，承运商会将货物返回 TRUE Fitness。请于星期一至星期五正常工作时间，致电 800.883.8783 联系 TRUE Fitness 客户支持团队或致电 800.426.6570 联系销售支持团队，通知我们货物已被拒收。我们收到受损货物后，会立即给您寄送更换货物。只有为多箱货物时，才能拒收受损的部分。

轻度破损：

包装箱可能有轻微破损，但您不确定实际产品是否受损。收货时，您**必须**在提货单上注明受损情况。打开包装箱后，如果确定产品确实有破损，请收集序列号、型号、破损情况说明和照片。请确保照片包括受损产品以及该产品到货时的受损包装箱。请于星期一至星期五正常工作时间，致电 800.883.8783 联系 TRUE Fitness 客户支持团队或致电 800.426.6570 联系销售支持团队。

隐蔽破损：

您可能收到外观无损的货物，打开包装箱后却发现有隐蔽破损。请**立即**通知承运商。如未及时通知承运商，我们将无法提出索赔。致电联系承运商后，您需要收集序列号、型号、破损情况描述和照片。请于星期一至星期五正常工作时间，致电 800.883.8783 联系 TRUE Fitness 客户支持团队或致电 800.426.6570 联系销售支持团队。

第 7 章：附加信息

故障排除指南：

本故障排除指南仅用于帮助诊断故障，并未包含所有故障信息。技术规格、错误代码和编程如有变更，恕不另行通知。如果因完全或部分信赖本手册包含的任何说明或声明而遭受任何损害或损失，TRUE 概不负责。请访问 www.TRUEfitness.com 获取所有手册的最新版本，并致电 800-883-8783 联系 TRUE 维修部，以获得故障排除和诊断方面的帮助。

故障	可能的原因	纠正操作
没有电	器械已关闭	确认 On/Off（开/关）开关是否为 ON（开）位置
	电源线损坏	更换电源线
	电源线未完全插入插座	检查器械和插座的电源连接情况
	插座没有电	使用电压表检查插座是否有电
	断路器跳闸	断路器位于 On/Off 开关旁边。确保断路器未断开。如果断开，请重置。
器材随机重置或暂停	电源线损坏	更换电源线
	电源线未完全插入插座	检查器械和插座的电源连接情况
	安全紧急停止钥匙未插入到位	将安全/紧急停止钥匙重新插入控制台
	功率不足	使用电压表检查 20A 插座的输出电压
	控制台上显示错误代码	请联系 TRUE Fitness 客户服务部
	通信主线缆被夹住或松动	
	屏幕上显示 No User Present（不存在用户）	用户体重必须超过 90 磅。检查控制台中的 No User Present（不存在用户）设置。
跑带偏离中心	地板不平	调节跑步机的后水平调节支脚。请参见“第 5 章：跑带校准”
	调整跑带轨道	请参见“第 5 章：将跑带置中”
踏步时跑带迟滞或滑动	调整跑带张紧力	请参见“第 5 章：拉紧跑带”
	为跑带加注润滑油	请参见“第 5 章：跑步机润滑”
跑步机工作时发出摩擦声	跑带与跨坐盖板发生摩擦	调整跑带轨道。请参见“第 5 章：将跑带置中”
	跑带下面可能卡入了异物	检查器械底部。清除器械底部可能卡入的异物。
	电机仓内可能卡入了异物	请联系 TRUE Fitness 客户服务部
	辊子轴承可能损坏	
	传动电机可能损坏	
	传动带可能失调	

故障	可能的原因	纠正操作
心率显示不规律或无显示	发射器胸带触点与皮肤接触不良	重新调整发射器胸带，使其与皮肤完全接触
	发射器胸带上的触点不湿润	让发射器胸带上的触点变得湿润
	发射器胸带不在心率接收器 3 英尺（1 米）以内	调整您的位置，使胸带处于控制台 3 英尺（1 米）范围内
	发射器胸带内置的电池已耗尽	将发射器胸带更换为兼容的发射器胸带
	在器械 3 英尺（1 米）范围内有另一位用户正穿戴着兼容发射器胸带	移动器械，使器械之间有更多空间
	高压输电线造成环境干扰	将器械移到房内其他位置或移动干扰源，直至心率读数稳定下来。如果可能的干扰源插在相同的插座中，请将怀疑的干扰源移至其他插座。
	计算机造成环境干扰	
	电机驱动设备造成环境干扰	
	手机或无绳电话造成环境干扰	
	无线路由器造成环境干扰	

故障代码	类别	说明	原因	纠正操作
故障 CN00：控制台配置损坏	控制台	Brainboard 配置损坏 - 完整性检查失败	软件损坏	功率循环
				重新配置控制台
			固件和软件版本不兼容	重新安装软件/固件
				联系经销商或 TRUE 服务部门
故障 CN01：内部故障	控制台	数学错误 - 软件	控制台配置不正确	功率循环
				重新配置控制台
			软件损坏	重新安装软件/固件
				联系经销商或 TRUE 服务部门
故障 CN02：控制台配置无效	控制台	产品配置数据验证检查失败（斜度范围毫无意义等等）	控制台配置不正确	功率循环
				重新配置控制台
			斜度电机超出范围	联系经销商或 TRUE 服务部门
			线缆松动	
故障 CN03：按键粘连	控制台	薄膜按键粘连/关闭	薄膜按键损坏	联系经销商或 TRUE 服务部门
故障 CN04：下板通讯故障（仅限跑步机）	控制台	Brainboard 未及时收到下板通讯回应 - 重新尝试 3 次后仍无回应即为故障	线缆松动	功率循环
				检查线缆连接
			智能卡	联系经销商或 TRUE 服务部门
			MCB	
			控制台	

故障 CN05：无下部控制	控制台	下板未连接到控制台 - 发现线缆未连接。	线缆松动	功率循环
				检查线缆连接
			控制台配置不正确	重新配置控制台
故障 CN06：配置不匹配	控制台	控制台配置与其连接的产品不匹配。	控制台配置不正确	功率循环
				重新配置控制台
			线缆松动	检查线缆连接
故障 CN07：校准超时	控制台	未能在规定时间内完成斜度校准。	交流线路电压低	重新校准
				确认插座交流电压
故障 CN08：校准失败 - 未达到下限	控制台	在斜度校准过程中，在达到下限前斜度停止。	控制台显示屏故障校准未保存。斜度已禁用。	功率循环
				检查线缆连接
			斜度电位计值超出范围	运行斜度校准
				联系经销商或 TRUE 服务部门
故障 CN09：插入安全钥匙	控制台	应急电路已打开	未插入安全钥匙	重新插入安全钥匙
			线缆松动	检查线缆连接
			开关损坏	联系经销商或 TRUE 服务部门
故障 CN10：紧急停止故障	控制台	应急电路测试失败	控制台捕捉	功率循环
			未插入安全钥匙	重新插入安全钥匙
			线缆松动	检查线缆连接
			开关损坏	联系经销商或 TRUE 服务部门
故障 CN24：BB 通讯故障	控制台	SBC 无法与 Brainboard 通讯	控制台	功率循环
				联系经销商或 TRUE 服务部门
故障 CN25：固件不匹配	控制台	Brainboard 上的固件与 SBC 软件不匹配	软件损坏	功率循环
				重新配置控制台
			固件和软件版本不兼容	重新安装软件/固件
				联系经销商或 TRUE 服务部门
故障 SP01：皮带速度不足	速度	踏步电机 rpm 低于目标 rpm	跑带跑板之间的摩擦力较大	为踏步带加注润滑油
			跑带张紧力较大	联系经销商或 TRUE 服务部门
			线路电压低	检查传动带和跑带的张紧力
			速度感应器变脏或失准	联系经销商或 TRUE 服务部门

故障 SP02：皮带速度过高	速度	踏步电机 rpm 高于目标 rpm	跑带跑板之间的摩擦力较大	为踏步带加注润滑油
				联系经销商或 TRUE 服务部门
			线路电压	检查交流线路电压
			速度感应器变脏或失准	联系经销商或 TRUE 服务部门
故障 SP03：皮带加速过快	速度	踩踏带速度提高太快	用户正在阻挡跑带	切勿尝试停止跑带
			跑带跑板之间的摩擦力较大	为踏步带加注润滑油
			速度感应器变脏或失准	联系经销商或 TRUE 服务部门
故障 SP04：无速度信号	速度	速度感应器未提供速度数据	速度感应器变脏或失准	联系经销商或 TRUE 服务部门
			跑带跑板之间的摩擦力较大	为踏步带加注润滑油
				联系经销商或 TRUE 服务部门
			线路电压低	检查交流线路电压
故障 IN01：斜度停止	斜度	命令时斜度未移动	控制台显示屏故障校准未保存。斜度已禁用。	功率循环
				检查线缆连接
				运行斜度校准
			斜度电位计值超出范围	联系经销商或 TRUE 服务部门
			梯形螺母卡阻	
			电机轴承	
故障 IN02：斜度超出范围	斜度	斜度值超出校准范围 - 校准期间不会发生	控制台显示屏故障校准未保存。斜度已禁用。	功率循环
				检查线缆连接
				运行斜度校准
			斜度电位计值超出范围	联系经销商或 TRUE 服务部门
故障 IN03：斜度运行故障	斜度	未命令时斜度移动	控制台显示屏故障校准未保存。斜度已禁用。	功率循环
				检查线缆连接
				运行斜度校准
			斜度电位计值超出范围	联系经销商或 TRUE 服务部门
故障 IN04：最大/最小斜度	斜度	斜度值超出预期操作范围 - 可能表示连接已断开。	控制台显示屏故障校准未保存。斜度已禁用。	功率循环
				检查线缆连接
				运行斜度校准
			斜度电位计值超出范围	联系经销商或 TRUE 服务部门

故障 A101：电机控制器故障	AC MCB	2.5 VDC 基准电压状态	电机控制板	功率循环
				联系经销商或 TRUE 服务部门
故障 A102：电机控制器故障	AC MCB	1.65 VDC 基准电压状态	电机控制板	功率循环
				联系经销商或 TRUE 服务部门
故障 A103：电机控制器故障	AC MCB	相位 B 电流传感器	线缆松动	检查线缆连接
			电机控制板	联系经销商或 TRUE 服务部门
故障 A104：电机控制器故障	AC MCB	相位 A 电流传感器	线缆松动	检查线缆连接
			电机控制板	联系经销商或 TRUE 服务部门
故障 A105：电机控制器故障	AC MCB	相位 C 电路断开	线缆松动	检查线缆连接
			电机控制板	联系经销商或 TRUE 服务部门
故障 A106：电机控制器故障	AC MCB	相位 B 电路断开	线缆松动	检查线缆连接
			电机控制板	联系经销商或 TRUE 服务部门
故障 A107：电机控制器故障	AC MCB	相位 A 电路断开	线缆松动	检查线缆连接
			电机控制板	联系经销商或 TRUE 服务部门
故障 A108：电机控制器故障	AC MCB	DCLink 总线过电压 (MAX_VDC1)	线缆连接松动	功率循环
				检查线缆连接
			电机控制板	联系经销商或 TRUE 服务部门
故障 A109：电机控制器故障	AC MCB	临界 DCLink 总线过电压 (MAX_VDC2)	线缆连接松动	功率循环
				检查线缆连接
			电机控制板	联系经销商或 TRUE 服务部门
故障 A110：电机控制器故障	AC MCB	DCLink 总线欠电压	线路电压	检查交流线路电压
			电机控制板	联系经销商或 TRUE 服务部门
故障 A111：电机控制器故障	AC MCB	违例速度命令	速度感应器变脏或失准	联系经销商或 TRUE 服务部门
			跑带跑板之间的摩擦力较大	为踏步带加注润滑油
				联系经销商或 TRUE 服务部门
			线路电压低	检查交流线路电压
故障 A112：电机控制器故障	AC MCB	相位过流 (RMS)	线缆连接松动	功率循环
				检查线缆连接
			电机控制板	联系经销商或 TRUE 服务部门

故障 A113：速度传感器故障	AC MCB	速度感应器故障	速度感应器变脏或失准	联系经销商或 TRUE 服务部门
			跑带跑板之间的摩擦力较大	为踏步带加注润滑油
				联系经销商或 TRUE 服务部门
			线路电压低	检查交流线路电压
故障 A114：电机温度过高	AC MCB	散热器温度过高	跑带跑板之间的摩擦力较大	为踏步带加注润滑油
				联系经销商或 TRUE 服务部门
			线路电压低	检查交流线路电压
故障 A115：电机温度过高	AC MCB	电机驱动器温度过高	跑带跑板之间的摩擦力较大	为踏步带加注润滑油
				联系经销商或 TRUE 服务部门
			线路电压低	检查交流线路电压
故障 A116：电机控制器故障	AC MCB	刹车门驱动器故障	线缆连接松动	检查线缆连接
			传动电机	联系经销商或 TRUE 服务部门
			MCB	
故障 A117：电机控制器故障	AC MCB	相位 A 低门驱动器故障	线缆连接松动	检查线缆连接
			传动电机	联系经销商或 TRUE 服务部门
			MCB	
故障 A118：电机控制器故障	AC MCB	相位 B 低门驱动器故障	线缆连接松动	检查线缆连接
			传动电机	联系经销商或 TRUE 服务部门
			MCB	
故障 A119：电机控制器故障	AC MCB	相位 C 低门驱动器故障	线缆连接松动	检查线缆连接
			传动电机	联系经销商或 TRUE 服务部门
			MCB	
故障 A120：电机控制器故障	AC MCB	输出峰值过流	线缆连接松动	检查线缆连接
			传动电机	联系经销商或 TRUE 服务部门
			MCB	
故障 A121：电机控制器故障	AC MCB	相位 A 高门驱动器故障	线缆连接松动	检查线缆连接
			传动电机	联系经销商或 TRUE 服务部门
			MCB	

故障 A122：电机控制器故障	AC MCB	相位 B 高门驱动器故障	线缆连接松动	检查线缆连接
			传动电机	联系经销商或 TRUE 服务部门
			MCB	
故障 A123：电机控制器故障	AC MCB	相位 C 高门驱动器故障	线缆连接松动	检查线缆连接
			传动电机	联系经销商或 TRUE 服务部门
			MCB	
故障 A124：电机控制器故障	AC MCB	DCLink 总线过电压	线缆连接松动	检查线缆连接
			传动电机	联系经销商或 TRUE 服务部门
			MCB	
故障 A125：电机控制器故障	AC MCB	相位 C 电流传感器	线缆连接松动	检查线缆连接
			传动电机	联系经销商或 TRUE 服务部门
			MCB	
故障 A126：电机控制器故障	AC MCB	PFC 驱动器故障	线缆连接松动	检查线缆连接
			传动电机	联系经销商或 TRUE 服务部门
			MCB	
故障 A127：电机控制器故障	AC MCB	仰角峰值过流	控制台显示屏故障校准未保存。斜度已禁用。	功率循环
				检查线缆连接
				运行斜度校准
			斜度电位计值超出范围	设置斜度电机为 0% 斜度值
			梯形螺母卡阻	联系经销商或 TRUE 服务部门
			电机轴承	
故障 A128：电机控制器故障	AC MCB	PFC 温度过高	跑带跑板之间的摩擦力较大	为踏步带加注润滑油
				联系经销商或 TRUE 服务部门
			线路电压低	检查交流线路电压
故障 SC00：下板通讯故障	智能卡	控制器通讯故障	线缆连接松动	检查线缆连接
			智能卡	联系经销商或 TRUE 服务部门
			电机控制板	
故障 SC01：下板通讯故障	智能卡	控制台通讯超时错误	线缆连接松动	检查线缆连接
			智能卡	联系经销商或 TRUE 服务部门
			控制台	

故障 SC02：斜度停止	智能卡	斜度停止	控制台显示屏故障校准未保存。斜度已禁用。	功率循环
				检查线缆连接
				运行斜度校准
			斜度电位计值超出范围	联系经销商或 TRUE 服务部门
			梯形螺母卡阻	
			电机轴承	
故障 SC03：斜度运行故障	智能卡	斜度失控	控制台显示屏故障校准未保存。斜度已禁用。	功率循环
				检查线缆连接
				运行斜度校准
			斜度电位计值超出范围	联系经销商或 TRUE 服务部门
			梯形螺母卡阻	
			电机轴承	
故障 SC04：电机速度不足	智能卡	速度不足	跑带跑板之间的摩擦力较大	为踏步带加注润滑油
				联系经销商或 TRUE 服务部门
			跑带张紧力较大	检查传动带和跑带的张紧力
			线路电压低	检查交流线路电压
			速度感应器变脏或失准	联系经销商或 TRUE 服务部门
故障 SC05：电机速度过高	智能卡	超速	跑带跑板之间的摩擦力较大	为踏步带加注润滑油
				联系经销商或 TRUE 服务部门
			线路电压	检查交流线路电压
			速度感应器变脏或失准	联系经销商或 TRUE 服务部门
故障 SC06：电机加速故障	智能卡	过度加速	用户正在阻挡跑带	切勿尝试停止跑带
			跑带跑板之间的摩擦力较大	为踏步带加注润滑油
			速度感应器变脏或失准	联系经销商或 TRUE 服务部门
故障 SC07：速度传感器故障	智能卡	无速度卡	速度感应器变脏或失准	联系经销商或 TRUE 服务部门
			跑带跑板之间的摩擦力较大	为踏步带加注润滑油
				联系经销商或 TRUE 服务部门
			线路电压低	检查交流线路电压

TRUE

CARDIO
COMMERCIAL

PREMIUM FITNESS EQUIPMENT SINCE 1981

650 TREADMILL

With a combination of the latest technology options and the reliability of TRUE's premium warranty, the C650 treadmill provides the performance and efficiency needed for your commercial facility. Patented items like HRC Heart Rate Control® and TRUE's low-impact Soft System® allows your users to have a first-class exercise experience. In addition, a variety of consoles are available to provide multiple levels of features, technology, and asset management.

TRUE COMMERCIAL

C650 TREADMILL

SKU: TC650

TECHNICAL SPECIFICATIONS	Power Source	110V/20A, 220V Option Available
	Cord Length	12' / 3.7 M
	Drive Motor	5 HP AC Self-Cooling Max Drive
	Power Factor Correction (PFC)	Standard
	Incline Motor	1,200 lbs. of Thrust
	Speed Sensor	Optical
	Deck	Reversible 1" / 0.8 cm Medium-Density Fiberboard
	Reversible Deck	Standard
	Belt	Lubricant Infused Siegling Multi-Ply with PVC Coating
	Rollers	3" / 8 cm w/ Shielded Bearings
	Impact System	True Soft System®
	Frame Construction	Robotically Welded Heavy-Gauge Steel
	Lubrication	Silax
	Speed Range	0.5 to 12 MPH / 0.8 to 19 KPH (0.5 to 15.0 MPH / 0.8 to 24 KPH with Decline)
	Incline/Decline Range	0% to 15%, (-3% to 15% with Decline)
	Quick Access Control	Speed and Incline on Hand Grips with Start and Stop on Quick Access Point
	Handrail Design	Extended Handrails with Molded Rubber, Moisture-Resistant Grips
	Contact Heart Rate Monitoring	Yes
	Wireless Heart Rate Monitoring	Polar®
AVAILABLE CONSOLES		Transcend[16], Escalate[15], Escalate[9], Emerge
ASSET MANAGEMENT		EcoFit
SAFETY	Saftey Clip	Standard/Non-Removable
	Extended Handrails	Standard
	Large Straddle Covers	Standard
	User Detection	User Present Detection™
REGULATORY APPROVALS		ETL UL1647, CSA, CE, EN957, (ISO 20957), FCC
EXTRAS	Accessories	Water Bottle Holder, Accessory Tray, Over Molded Reading Rack/Tablet Holder, Power Cord Management, Optional Medical Rails, Optional Decline Feet Kit
PHYSICAL SPECIFICATIONS	Footprint	82" L x 33" W x 60.3" H / 208.2 cm x 83.8 cm x 153.1 cm
	Footprint with Decline	82" L x 33" W x 62.5" H / 208.2 cm x 83.8 cm x 158.7 cm
	Running Surface	60" L x 22" W / 152.4 cm x 55.8 cm
	Machine Weight	428 lbs /194.1 kg
	Shipping Weight	470 lbs / 213.1 kg
	Maximum User Weight	500 lbs / 226.7 kg
	Step-Up Height	7" / 17.7 cm (9" / 22.8 cm with Optional Decline)
	Portability	2 Front Transport Wheels
WARRANTY	Warranty Type	Commercial (all dues paying facilities, regardless of usage)
	Frame	Lifetime
	Motor	5 Years
	Parts	3 Years
	Labor	3 Years

Warranties outside the U.S. and Canada may vary - Please contact your dealer for details. Specifications subject to change without notice.

©2017 True Fitness Technology, Inc
BROCH17CTC650
REV 6-30-17

商用有限保修
TC650 跑步机

节省时间，在线注册！
访问下列网址激活多项保修：truefitness.com

所有 TRUE Fitness 产品皆由 TRUE 经销，并对原始注册产品购买人提供保修；下列 TRUE 产品（“产品”）在正常使用和维修条件下，仅在自下列原始购买日期算起的期限内保证无工艺和材料制造缺陷。

机架*	寿命
电机	
传动电机	**5 年**
电机控制器	**5 年**
部件	
Transcend 触摸屏	**3 年**
Escalate[15] 控制台	**3 年**
电气	**3 年**
磨损件	**3 年**
装饰部件	**6 个月**
人工服务	
部件	**3 年**
电机	**3 年**
装饰部件	**6 个月**
设备连接	
耳机插孔和 USB 端口	**部件 90 天，无人工服务**

注：保修仅对美国和加拿大有效。
注：若本产品未注册将无维修或部件发运授权。
注：购买第三方售后产品将导致保修失效。
注：本产品旨在用作商用用途，包括每天使用时间超过 8 小时的健身房应用。这包括所有会费健身房（无论何种用途）以及许多非会费健身房。若本产品不用于此种特定应用，此保修无效，请联系 TRUE。

机架：机架保证在原始购买人拥有产品的期间内无材料和工艺缺陷。自购买之日起三年内，机架保修免人工费及运费（对于从 TRUE 发运的部件）。*此对于结构机架的有限保修不涵盖漆层或涂层。

部件：跑步机电气部件及磨损件保证三年内无材料及工艺缺陷以及三年免费人工服务。Transcend 触摸屏和 Escalate[15] 控制台保证三年内无材料及工艺缺陷以及三年免费人工服务。本有限保修不涵盖因不当组装/安装、不遵守使用者手册说明及警告、事故、不当使用、滥用、未授权改装、或未执行合理及必要维护保养而导致的损坏或设备故障。*TRUE Fitness 不对其产品的心率系统性能作出保证，因取决于使用者生理机能、年龄、使用方式及其它因素，心率系统性能相应会有变化。*本有限保修不应适用于软件版本升级。

装饰部件：跑步机装饰部件保证六个月内无材料及工艺缺陷及相应部件保修期的免费人工服务。本有限保修不涵盖因不当组装/安装、不遵守使用者手册说明及警告、事故、不当使用、滥用、未授权改装、或未执行合理及必要维护保养而导致的损坏或设备故障。本有限保修将适用于但可能不仅限于塑料盖、护罩、盖子、徽章、丝印层、漆层、涂层及把手。

设备连接：设备连接元件；耳机插孔和 USB 端口保证 90 天无材料及工艺缺陷，及相关免费人工服务。

人工服务：人工服务涵盖自购买之日起三年的期限，本有限保修中明确规定的其他情况除外（前提是 TRUE 授权维修提供商可提供此类维修）。超过 50 英里以上的维修可能需收取额外费用。合理而必要的维护保养指南参见使用者手册。

保修申请程序：TRUE 有限保修服务可通过联系产品购买处的 TRUE 授权经销商获得。如产品购买处经销商不再是 TRUE 授权经销商，则可通过直接联系 TRUE 获得 TRUE 有限保修服务：

TRUE Fitness, Service Department
865 Hoff Road, St. Louis, MO 63366
1.800.883.8783
工作时间：上午 8:30 - 下午 5:00（美国中央时区）

商用有限保修
TC650 跑步机

节省时间，在线注册！
访问下列网址激活多项保修：truefitness.com

1. **本有限保修授予您特定的法律权利，取决于不同的州，您也可能拥有其他权利。**
2. 本有限保修仅当在线填写过保修注册表后方可处理；或如所附表格由原始购买人填写完成并在收到本产品后 30 日内邮寄至 TRUE。产品上的序列号必须完整无损，本有限保修方可有效。
3. 本有限保修仅适用于由原始购买人所有，未经转让的产品。
4. 仅当产品初始由 TRUE 授权经销商/技术员组装/安装，本有限保修方可有效（若产品由非 TRUE 授权经销商/技术员完成初始装配和安装，则本有限保修将无效，除非事先获得 TRUE 书面授权）。
5. 本有限保修不涵盖因不当组装/安装、不遵守使用者手册说明及警告、事故、不当使用、滥用、未授权改装、或未执行合理及必要维护保养而导致的损坏或设备故障（参见使用者手册）。
6. 本有限保修仅适用于部件维修或更换成本，不涵盖相关的人工费（超出上述保修期限）、运输费、服务费、返回费及运费，本保修明确指出的除外。
7. 本有限保修不应适用于：为更正设备安装或指导使用者如何使用设备的服务电话呼叫；或超出适用的免费人工服务期限的任何人工费用。
8. 本有限保修是明示的保证，代替所有其他明示的保证，是 TRUE 做出的唯一保证。
9. **任何暗示的保证，包括但不限于适销性和适合特定用途的保证，仅限于本有限保修期限以及补救措施期限内。部分州不允许对暗示的保修持续时间作限制，因此上述限制可能不适用于您。**
10. **上述补救措施是您的唯一排他补救措施，是 TRUE 对任何违反本有限保修承担的全部责任。TRUE 的责任在任何情况下都不应超过您为产品支付的实际金额，并且 TRUE 在任何情况下都不应对直接或间接的任何结果性的、伴随性的、特殊的或惩罚性的损害或损失负责。部分州不允许排除或限制伴随性的或结果性的损害，因此上述限制或排除可能不适用于您。**

对授权保修人工服务提供商的说明：在无 TRUE 明确书面同意的情况下，保修人工服务报酬或保修部件权利不可转让、再转让给第三方。即使分包保修人工服务也需要获得 TRUE 的书面批准。

TC650 跑步机序列号：
TC650 跑步机带有两个序列号；一个位于基座，一个位于显示控制台（见下图）。基座上的序列号位于直接与电源进线相邻的跑步机下部。控制台序列号位于每个控制台右边底部。请在下面记下您的序列号以作保存。

控制台序列号：

基座序列号：

序列号标签样例：

请保存此页

商用有限保修
TC650 跑步机

感谢您购买 TRUE 产品。为方便快捷验证 TRUE 产品保修，请现在访问 truefitness.com 注册产品。您注册提供的信息将绝不会出于任何目的分发给任何其他个人或机构。如果您选择将保修卡邮寄给我们，请让产品所有人填写下列信息，并在设备安装后 30 天内返回给 TRUE Fitness。

请注意：若本产品未注册将无维修或部件发运授权。

要邮寄您的保修信息，请填写下列信息并邮寄至：Service Dept., TRUE Fitness, 865 Hoff Road, St. Louis, MO 63366（或可免邮费在线注册：www.truefitness.com）

商用保修注册

请提供下面两个序列号。保修注册需要用：

控制台序列号：

基座序列号：

型号_____

购买日期_____

您的公司名_____

联系人名字_____

联系人姓氏_____

地址_____

城市_____州_____邮编_____

电子邮件地址_____网站_____

电话_____传真 _____

1.您在何处第一次听说 TRUE?
____ a. 经销商 ____ b. 网站
____ c. 广告 ____ d. 转介
____ e. 当前客户 ____ f. 其他_____

2. 您选择购买 TRUE 产品的原因是?
___ a. 设计/外观 ___ b. 经销商建议
___ c. 价格/价值 ___ d. 高质量结构
___ e. 性能 ___ f. TRUE 声誉
___ g. 其他_____

3.请说明您的健身房类型：
___ a. 公寓/个人占有公寓房 ___ b. 企业健身中心
___ c. 市政府 ___ d. 健身俱乐部/健身房/水疗中心
___ e. 酒店/度假村 ___ f. 军事基地
___ g. 学生康乐中心 ___ h. 其他

4.目前您的公司拥有什么其它类型的设备?
___ a. 跑步机 品牌 _____
___ b. 健身车 品牌 _____
___ c. 椭圆机 品牌_____
___ d. 自由重量器械/健身器材 品牌 _____

5.每天有多少人使用您的健身房?
___ a. <25 ___ b. 25-75
___ c. 76-150 ___ d. 150+

6.您计划在将来 6-12 个月内
购买更多健身设备吗?
____ 是 ____ 否

7.如果对问题 6 您的回答是“是”，您计划购买什么类型的设备?
____ a. 跑步机 ____ b. 椭圆机
____ c. 固定健身车 ____ d. 自由重量器械
____ e. 健身器材 ____ f. 其他 _____

8.您会向其它俱乐部所有者推荐 TRUE 吗?
____ 是 ____ 否

9.您是 TRUE 的尊贵客户，您的建议会让我们继续改善您的体验。还有任何其他您愿意补充的吗？请说明：

TRUE

CARDIO
COMMERCIAL

PREMIUM FITNESS EQUIPMENT SINCE 1981

900 TREADMILL

The C900 treadmill combines TRUE's newest technology and performance advancements with the dependable quality and low cost of ownership your facility demands. Backed by TRUE'S premium warranty, the C900 provides runners a high-end experience with the largest running surface in the industry, a speed range up to 17 mph, and TRUE's patented low-impact Soft System® and HRC Heart Rate Control®. Multiple console options provide customizable features, technology, and asset management capabilities for enhanced user engagement.

TRUE COMMERCIAL

C900 TREADMILL

SKU: TC900

TECHNICAL SPECIFICATIONS	Power Source	110V/20A, 220V Option Available
	Cord Length	12' / 3.7 M
	Drive Motor	5 HP AC Self-Cooling Max Drive
	Power Factor Correction (PFC)	Standard
	Incline Motor	1,200 lbs. of thrust
	Speed Sensor	Optical
	Deck	Reversible 1" / 0.8 cm Medium Density Fiberboard
	Reversible Deck	Standard
	Belt	Lubricant Infused Siegling Multi-Ply with PVC Coating
	Rollers	3" / 8 cm w/ Shielded Bearings
	Impact System	True Soft System®
	Frame Construction	Robotically Welded Heavy-Gauge Steel
	Lubrication	Silax
	Speed Range	0.5 to 17.0 MPH / 0.8 to 27 KPH
	Incline/Decline Range	0% to 18% (-3% to 18% with Decline)
	Quick Access Control	Speed and Incline on Hand Grips with Start and Stop on Quick Access Point
	Handrail Design	Extended Handrails with Molded Rubber, Moisture-Resistant Grips
	Contact Heart Rate Monitoring	Yes
	Wireless Heart Rate Monitoring	Polar®
AVAILABLE CONSOLES		Transcend[16], Escalate[15], Escalate[9], Emerge
ASSET MANAGEMENT		EcoFit
SAFETY	Saftey Clip	Standard/Non-Removable
	Extended Handrails	Standard
	Large Straddle Covers	Standard
	User Detection	User Present Detection™
REGULATORY APPROVALS		ETL UL1647, CSA, CE, EN957, (ISO 20957), FCC
EXTRAS	Accessories	Water Bottle Holder (2), Accessory Tray, Over Molded Reading Rack/Tablet Holder, Power Cord Management, Optional Medical Rails, Optional Decline Feet Kit
PHYSICAL SPECIFICATIONS	Footprint	84" L x 34.5" W x 60.5" H / 213.3 cm x 87.6 cm x 153.6 cm
	Footprint with Decline	84" L x 34.5" W x 62.5" H / 213.3 cm x 87.6 cm x 158.7 cm
	Running Surface	62" L x 23" W / 157.4 cm x 58.4 cm
	Machine Weight	450 lbs / 204 kg
	Shipping Weight	489 lbs / 222.8 kg
	Maximum User Weight	500 lbs / 226.7 kg
	Step-Up Height	7" / 17.7 cm (9" / 22.8 cm with Optional Decline)
	Portability	2 Front Transport Wheels
WARRANTY	Warranty Type	Commercial (all dues paying facilities, regardless of usage)
	Frame	Lifetime
	Motor	5 Years
	Parts	3 Years
	Labor	3 Years

Warranties outside the U.S. and Canada may vary - Please contact your dealer for details. Specifications subject to change without notice.

©2017 True Fitness Technology, Inc
BROCH17CTC900
REV 7-11-17

商用有限保修
TC900 跑步机

节省时间，在线注册！
访问下列网址激活多项保修：truefitness.com

所有 TRUE Fitness 产品皆由 TRUE 经销，并对原始注册产品购买人提供保修；下列 TRUE 产品（“产品”）在正常使用和维修条件下，仅在自下列原始购买日期算起的期限内保证无工艺和材料制造缺陷。

机架*	寿命
电机	
传动电机	**5 年**
电机控制器	**5 年**
部件	
Transcend 触摸屏	**3 年**
Escalate[15] 控制台	**3 年**
电气	**3 年**
磨损件	**3 年**
装饰部件	**6 个月**
人工服务	
部件	**3 年**
电机	**3 年**
装饰部件	**6 个月**
设备连接	
耳机插孔和 USB 端口	**部件 90 天，无人工服务**

注：保修仅对美国和加拿大有效。
注：若本产品未注册将无维修或部件发运授权。
注：购买第三方售后产品将导致保修失效。
注：本产品旨在用作商用用途，包括每天使用时间超过 8 小时的健身房应用。这包括所有会费健身房（无论何种用途）以及许多非会费健身房。若本产品不用于此种特定应用，此保修无效，请联系 TRUE。

机架：机架保证在原始购买人拥有产品的期间内无材料和工艺缺陷。自购买之日起三年内，机架保修免人工费及运费（对于从 TRUE 发运的部件）。*此对于结构机架的有限保修不涵盖漆层或涂层。

部件：跑步机电气部件及磨损件保证三年内无材料及工艺缺陷以及三年免费人工服务。Transcend 触摸屏和 Escalate[15] 控制台保证三年内无材料及工艺缺陷以及三年免费人工服务。本有限保修不涵盖因不当组装/安装、不遵守使用者手册说明及警告、事故、不当使用、滥用、未授权改装、或未执行合理及必要维护保养而导致的损坏或设备故障。*TRUE Fitness 不对其产品的心率系统性能作出保证，因取决于使用者生理机能、年龄、使用方式及其它因素，心率系统性能相应会有变化。*本有限保修不应适用于软件版本升级。

装饰部件：跑步机装饰部件保证六个月内无材料及工艺缺陷及相应部件保修期的免费人工服务。本有限保修不涵盖因不当组装/安装、不遵守使用者手册说明及警告、事故、不当使用、滥用、未授权改装、或未执行合理及必要维护保养而导致的损坏或设备故障。本有限保修将适用于但可能不仅限于塑料盖、护罩、盖子、徽章、丝印层、漆层、涂层及把手。

设备连接：设备连接元件；耳机插孔和 USB 端口保证 90 天无材料及工艺缺陷，及相关免费人工服务。

人工服务：人工服务涵盖自购买之日起三年的期限，本有限保修中明确规定的其他情况除外（前提是 TRUE 授权维修提供商可提供此类维修）。超过 50 英里以上的维修可能需收取额外费用。合理而必要的维护保养指南参见使用者手册。

保修申请程序：TRUE 有限保修服务可通过联系产品购买处的 TRUE 授权经销商获得。如产品购买处经销商不再是 TRUE 授权经销商，则可通过直接联系 TRUE 获得 TRUE 有限保修服务：

TRUE Fitness, Service Department
865 Hoff Road, St. Louis, MO 63366
1.800.883.8783
工作时间：上午 8:30 - 下午 5:00（美国中央时区）

商用有限保修
TC900 跑步机

节省时间，在线注册！
访问下列网址激活多项保修：truefitness.com

1. **本有限保修授予您特定的法律权利，取决于不同的州，您也可能拥有其他权利。**
2. 本有限保修仅当在线填写过保修注册表后方可处理；或如所附表格由原始购买人填写完成并在收到本产品后 30 日内邮寄至 TRUE。产品上的序列号必须完整无损，本有限保修方可有效。
3. 本有限保修仅适用于由原始购买人所有，未经转让的产品。
4. 仅当产品初始由 TRUE 授权经销商/技术员组装/安装，本有限保修方可有效（若产品由非 TRUE 授权经销商/技术员完成初始装配和安装，则本有限保修将无效，除非事先获得 TRUE 书面授权）。
5. 本有限保修不涵盖因不当组装/安装、不遵守使用者手册说明及警告、事故、不当使用、滥用、未授权改装、或未执行合理及必要维护保养而导致的损坏或设备故障（参见使用者手册）。
6. 本有限保修仅适用于部件维修或更换成本，不涵盖相关的人工费（超出上述保修期限）、运输费、服务费、返回费及运费，本保修明确指出的除外。
7. 本有限保修不应适用于：为更正设备安装或指导使用者如何使用设备的服务电话呼叫；或超出适用的免费人工服务期限的任何人工费用。
8. 本有限保修是明示的保证，代替所有其他明示的保证，是 TRUE 做出的唯一保证。
9. **任何暗示的保证，包括但不限于适销性和适合特定用途的保证，仅限于本有限保修期限以及补救措施期限内。部分州不允许对暗示的保修持续时间作限制，因此上述限制可能不适用于您。**
10. **上述补救措施是您的唯一排他补救措施，是 TRUE 对任何违反本有限保修承担的全部责任。TRUE 的责任在任何情况下都不应超过您为产品支付的实际金额，并且 TRUE 在任何情况下都不应对直接或间接的任何结果性的、伴随性的、特殊的或惩罚性的损害或损失负责。部分州不允许排除或限制伴随性的或结果性的损害，因此上述限制或排除可能不适用于您。**

对授权保修人工服务提供商的说明：在无 TRUE 明确书面同意的情况下，保修人工服务报酬或保修部件权利不可转让、再转让给第三方。即使分包保修人工服务也需要获得 TRUE 的书面批准。

TC900 跑步机序列号：
TC900 跑步机带有两个序列号；一个位于基座，一个位于显示控制台（见下图）。基座上的序列号位于直接与电源进线相邻的跑步机下部。控制台序列号位于每个控制台右边底部。请在下面记下您的序列号以作保存。

控制台序列号：

基座序列号：

序列号标签样例：

请保存此页

商用有限保修
TC900 跑步机

感谢您购买 TRUE 产品。为方便快捷验证 TRUE 产品保修，请现在访问 truefitness.com 注册产品。您注册提供的信息将绝不会出于任何目的分发给任何其他个人或机构。如果您选择将保修卡邮寄给我们，请让产品所有人填写下列信息，并在设备安装后 30 天内返回给 TRUE Fitness。

请注意：若本产品未注册将无维修或部件发运授权。

要邮寄您的保修信息，请填写下列信息并邮寄至：Service Dept., TRUE Fitness, 865 Hoff Road, St. Louis, MO 63366（或可免邮费在线注册：www.truefitness.com）

商用保修注册

请提供下面两个序列号。保修注册需要用：

控制台序列号：

基座序列号：

型号_____

购买日期_____

您的公司名_____

联系人名字_____

联系人姓氏_____

地址_____

城市_____州_____邮编_____

电子邮件地址_____网站_____

电话_____传真 _____

1.您在何处第一次听说 TRUE?
____ a. 经销商 ____ b. 网站
____ c. 广告 ____ d. 转介
____ e. 当前客户 ____ f. 其他_____

2. 您选择购买 TRUE 产品的原因是?
___ a. 设计/外观 ___ b. 经销商建议
___ c. 价格/价值 ___ d. 高质量结构
___ e. 性能 ___ f. TRUE 声誉
___ g. 其他_____

3.请说明您的健身房类型：
___ a. 公寓/个人占有公寓房 ___ b. 企业健身中心
___ c. 市政府 ___ d. 健身俱乐部/健身房/水疗中心
___ e. 酒店/度假村 ___ f. 军事基地
___ g. 学生康乐中心 ___ h. 其他

4.目前您的公司拥有什么其它类型的设备?
___ a. 跑步机 品牌 _____
___ b. 健身车 品牌 _____
___ c. 椭圆机 品牌_____
___ d. 自由重量器械/健身器材 品牌 _____

5.每天有多少人使用您的健身房?
___ a. <25 ___ b. 25-75
___ c. 76-150 ___ d. 150+

6.您计划在将来 6-12 个月内
购买更多健身设备吗?
____ 是 ____ 否

7.如果对问题 6 您的回答是“是”，您计划购买什么类型的设备?
____ a. 跑步机 ____ b. 椭圆机
____ c. 固定健身车 ____ d. 自由重量器械
____ e. 健身器材 ____ f. 其他 _____

8.您会向其它俱乐部所有者推荐 TRUE 吗?
____ 是 ____ 否

9.您是 TRUE 的尊贵客户，您的建议会让我们继续改善您的体验。还有任何其他您愿意补充的吗？请说明：